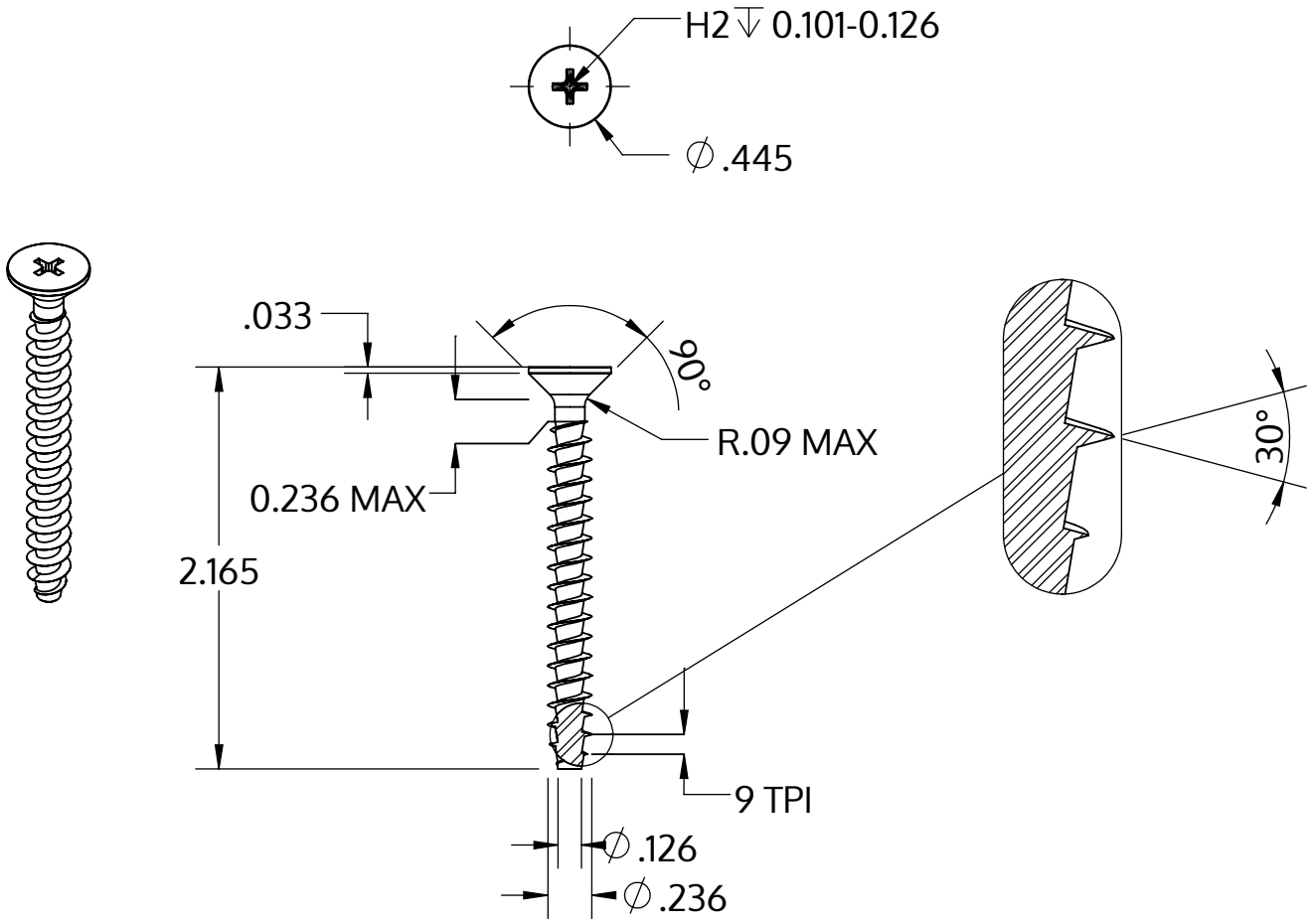

Metric size	M6 x 2.69 mm
US size (converted)	#0.236-9
	Tolerances [inch]
Length	+/- 0.037
Head diameter	+0 / -0.016
Head height	
Thread diameter	+0.007 / -0

Beschreibung	STP33A 6.0x55.0 - H2
Werkstoff	Stahl, vergütet
Oberfläche	verzinkt 5-7 µm, getempert, blau / transparent passiviert
Gewicht	6.748 kg / 1000 Stück

SCREWERK

STP33A0600550S

Zoll Zeichnung Größe A	Skalierung 1:1	2024-05