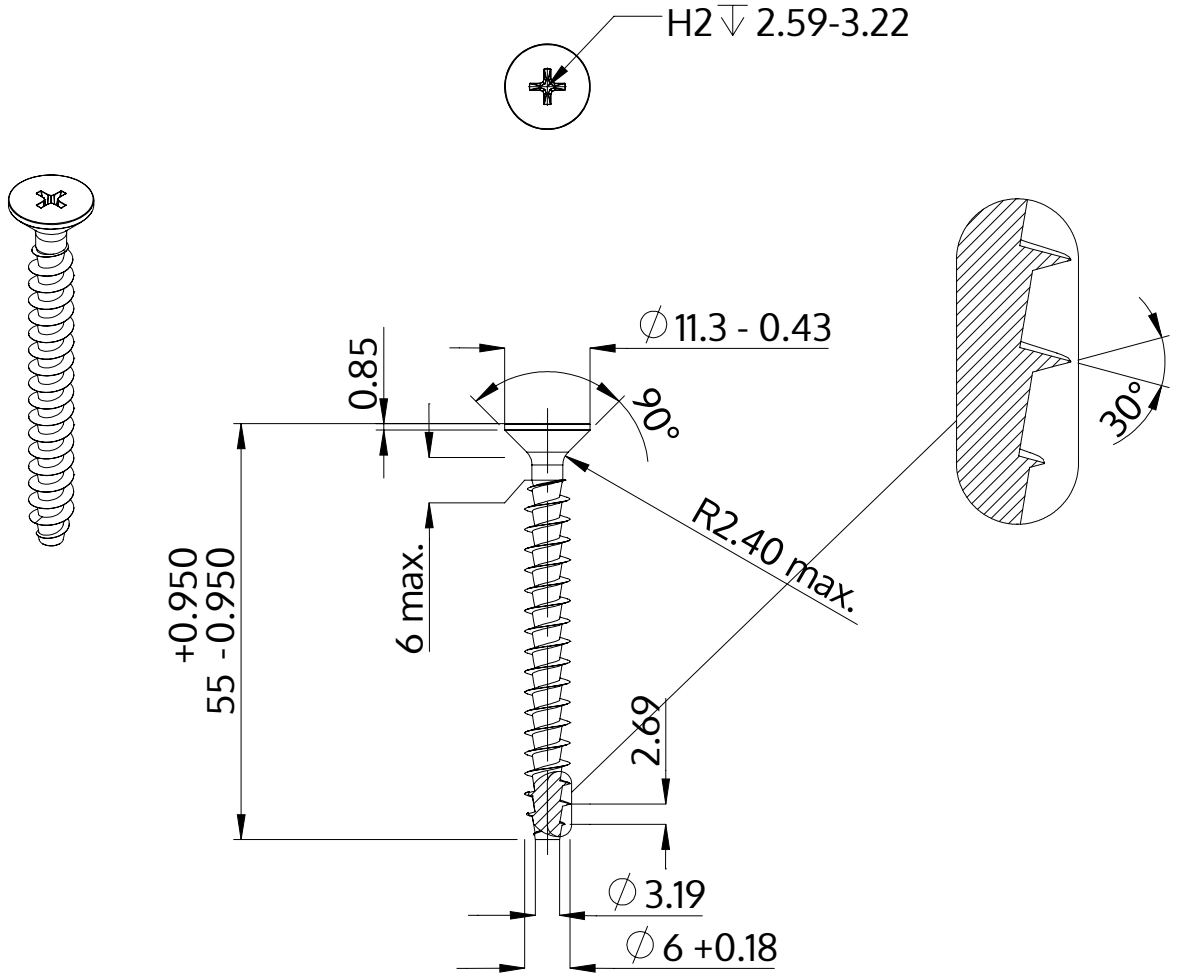

Açıklaması	STP33A 6.0x55.0 - H2
Malzeme	Paslanmaz Çelik A2
Kaplama	Parlak, cilalanmış ve pasifleştirilmiştir
Ağırlık	6.748 kg / 1000 Adet

SCREWERK	**STP33A0600550E**	
Metrik çizim A4	Ölçeklendirme None:1	2024-04