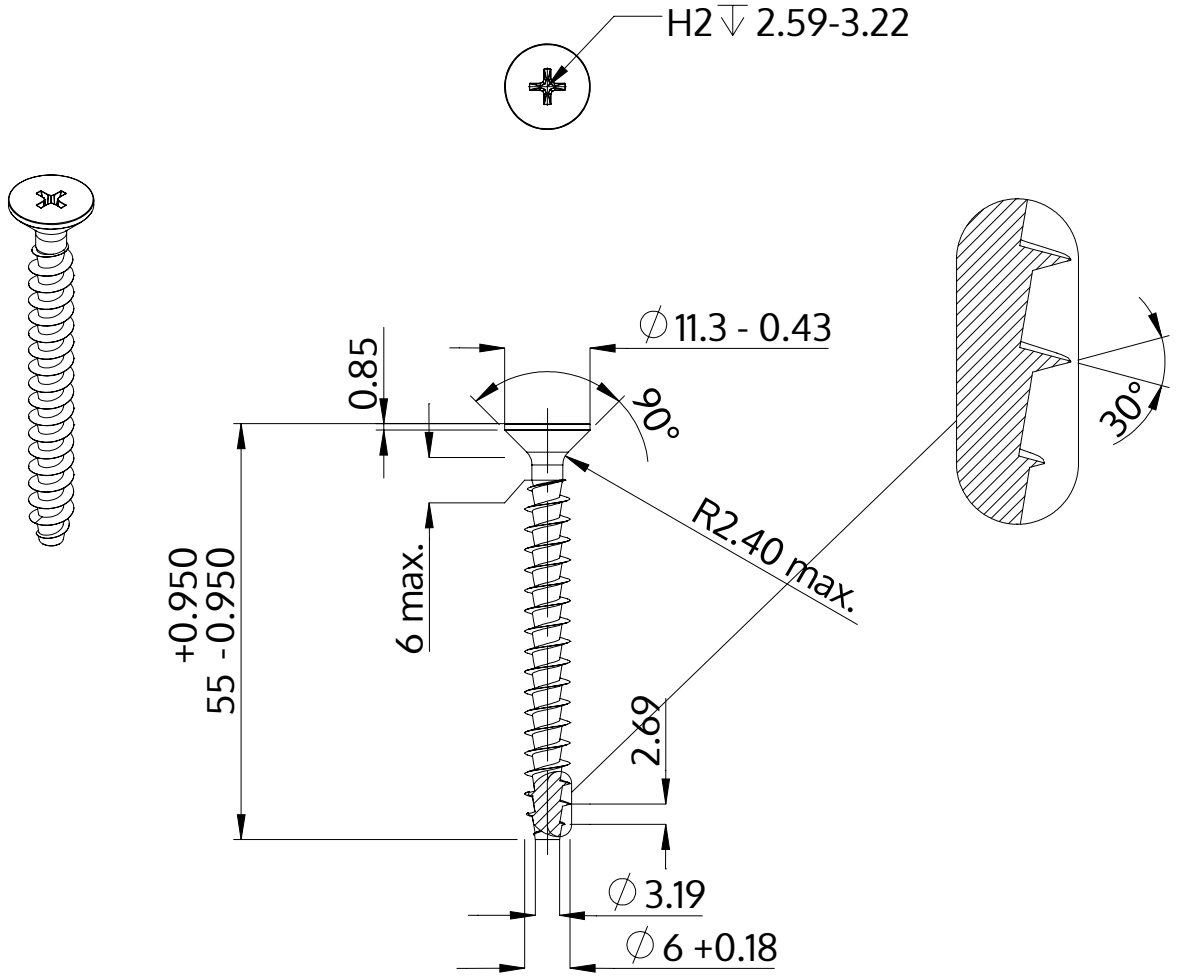

Описание	STP33A 6.0x55.0 - H2
Материал	Нержавеющая сталь A2
Поверхность	Светлый отжиг и пассивация
Вес	6.748 kg / 1000 Штука

SCREWERK	**STP33A0600550E**	
Метрический чертеж A4	Шкала 1:1	2024-10