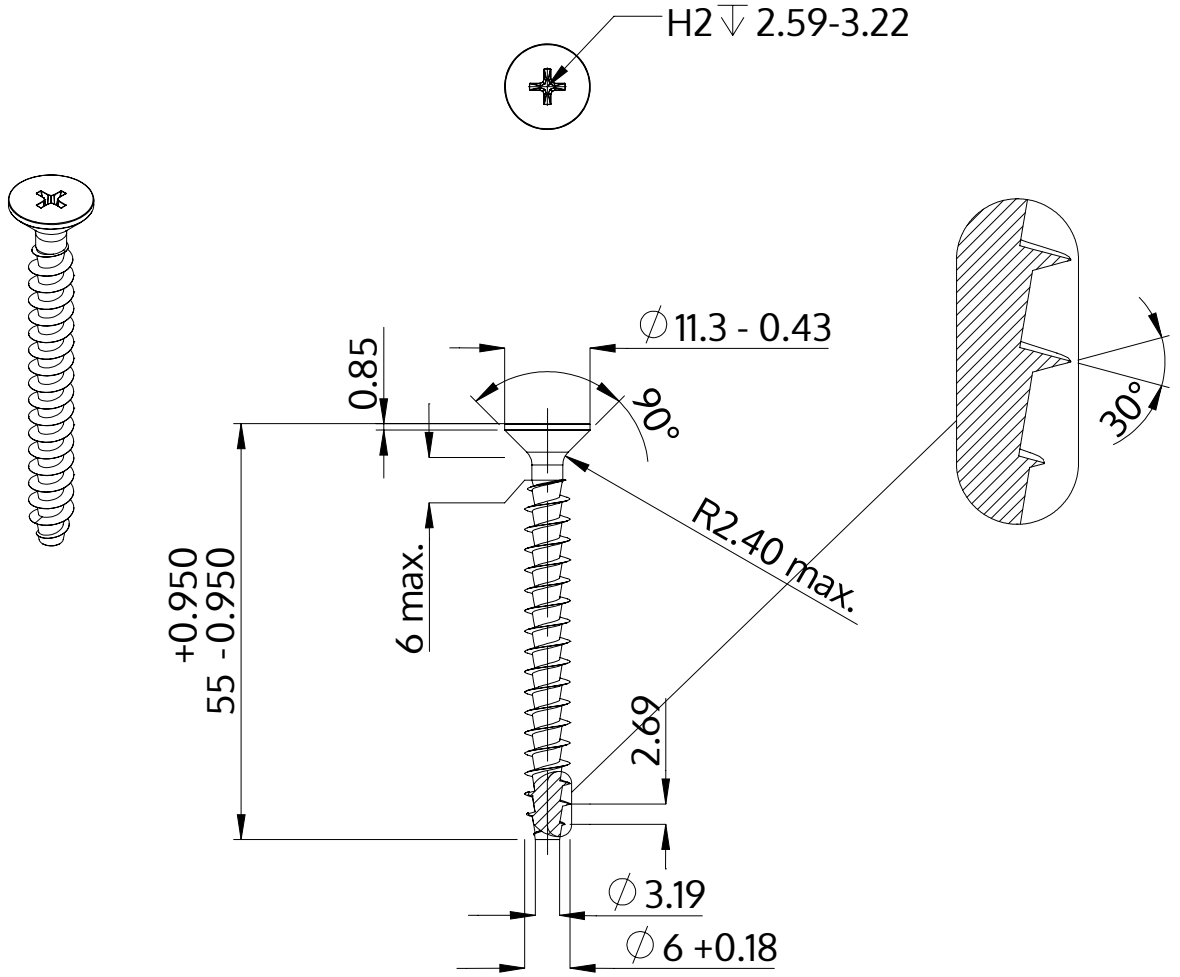

Opis	STP33A 6.0x55.0 - H2
Materiał	Stal szlachetna A2
Powierzchnia	Prosta, bejcowana i pasywowana
Waga	6.748 kg / 1000 sztuk

SCREWERK	**STP33A0600550E**	
Rysunek metryczny A4	Skala 1:1	2024-10