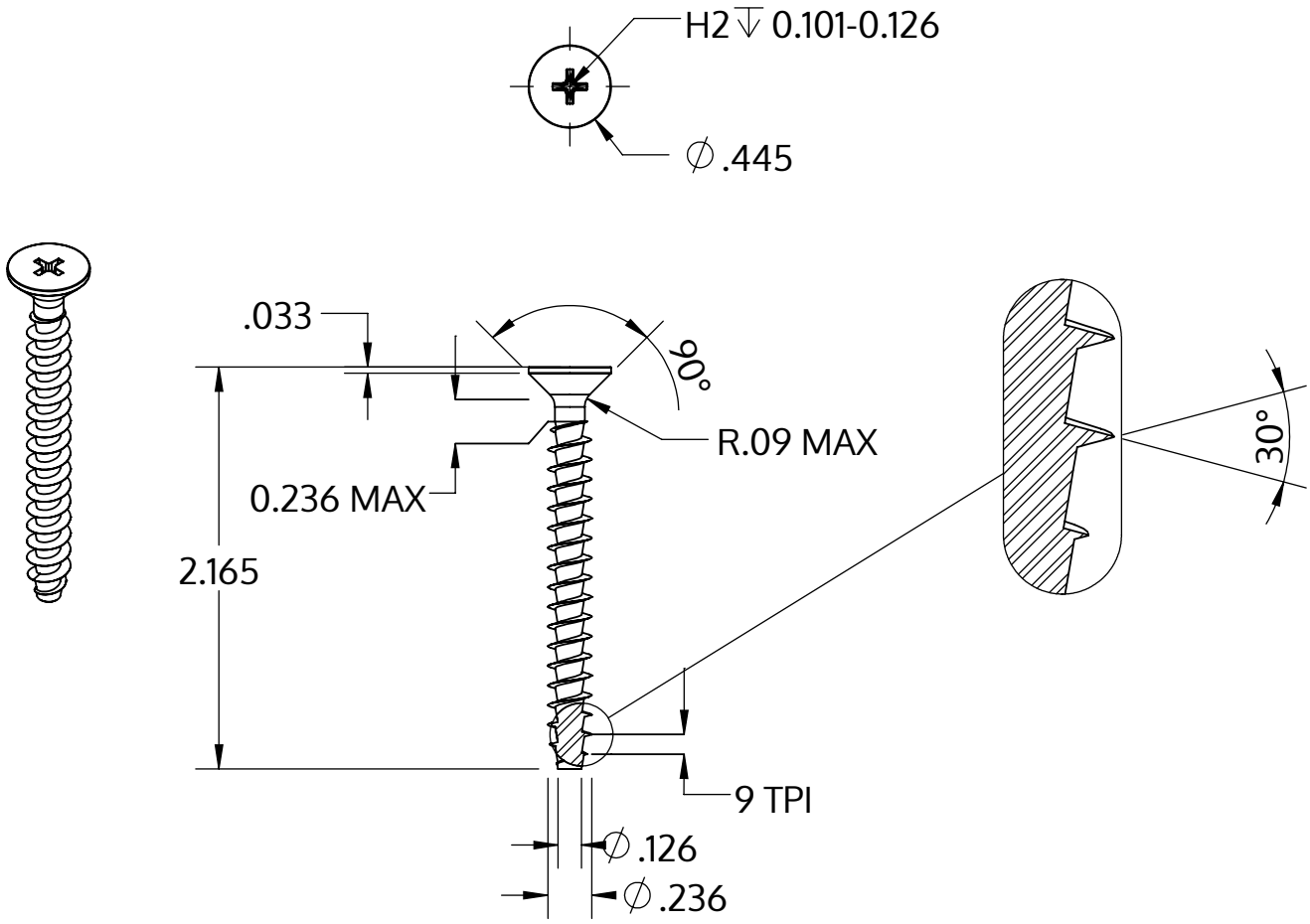

Metric size	M6 x 2.69 mm
US size (converted)	#0.236-9
	Tolerances [inch]
Length	+/- 0.037
Head diameter	+0 / -0.016
Head height	
Thread diameter	+0.007 / -0

Opis	STP33A 6.0x55.0 - H2
Materiał	Stal szlachetna A2
Powierzchnia	Prosta, bejcowana i pasywowana
Waga	6.748 kg / 1000 sztuk

SCREWERK

STP33A0600550E

_Zoll Zeichnung Größe A	Skala 1:1	2024-10