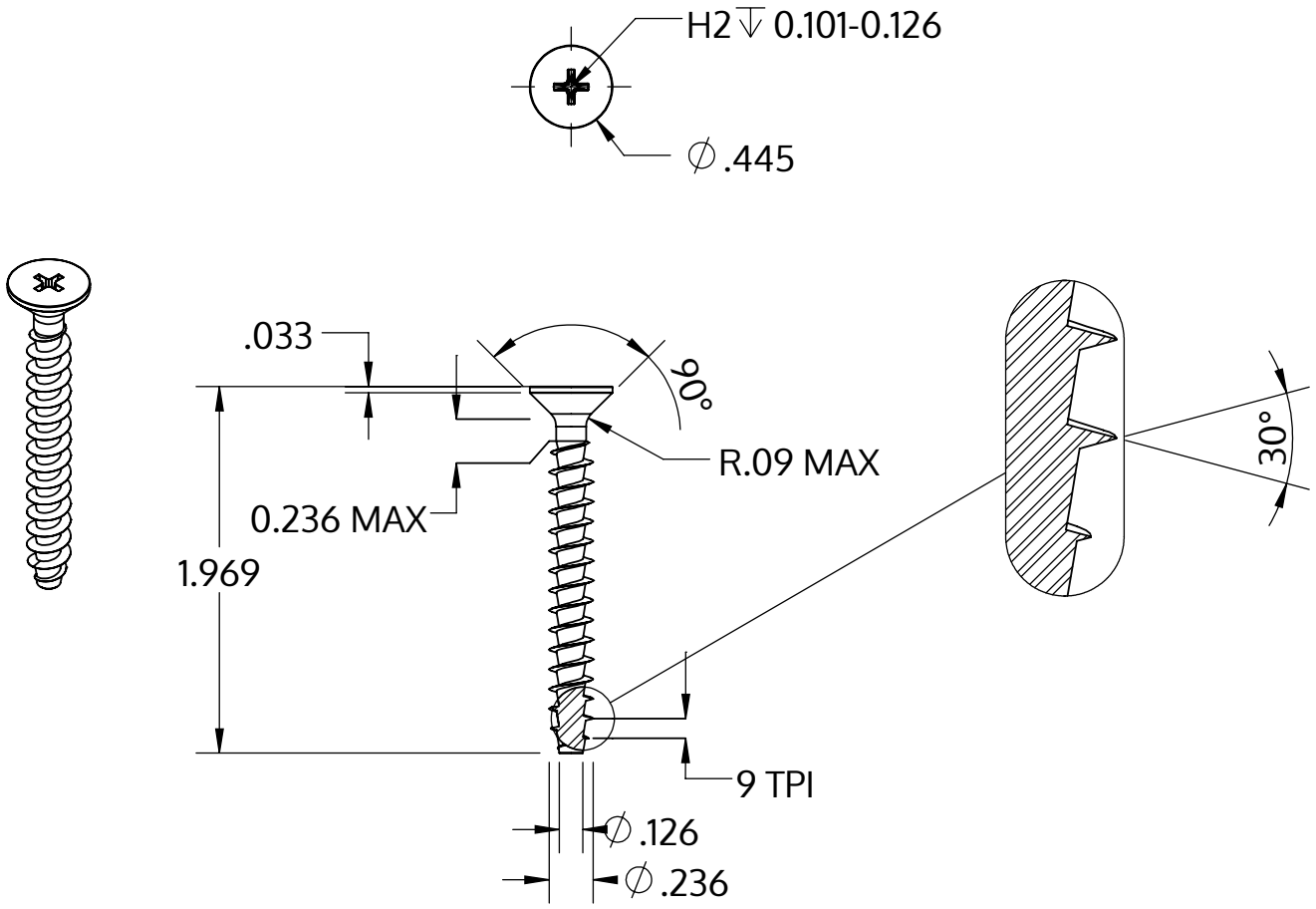

Metric size	M6 x 2.69 mm
US size (converted)	#0.236-9
	Tolerances [inch]
Length	+/- 0.031
Head diameter	+0 / -0.016
Head height	
Thread diameter	+0.007 / -0

Описание	STP33A 6.0x50.0 - H2
Материал	Нержавеющая сталь A2
Поверхность	Светлый отжиг и пассивация
Вес	6.238 kg / 1000 Штука

SCREWERK	**STP33A0600500E**	
_Zoll Zeichnung Größe A	Шкала 1:1	2024-10