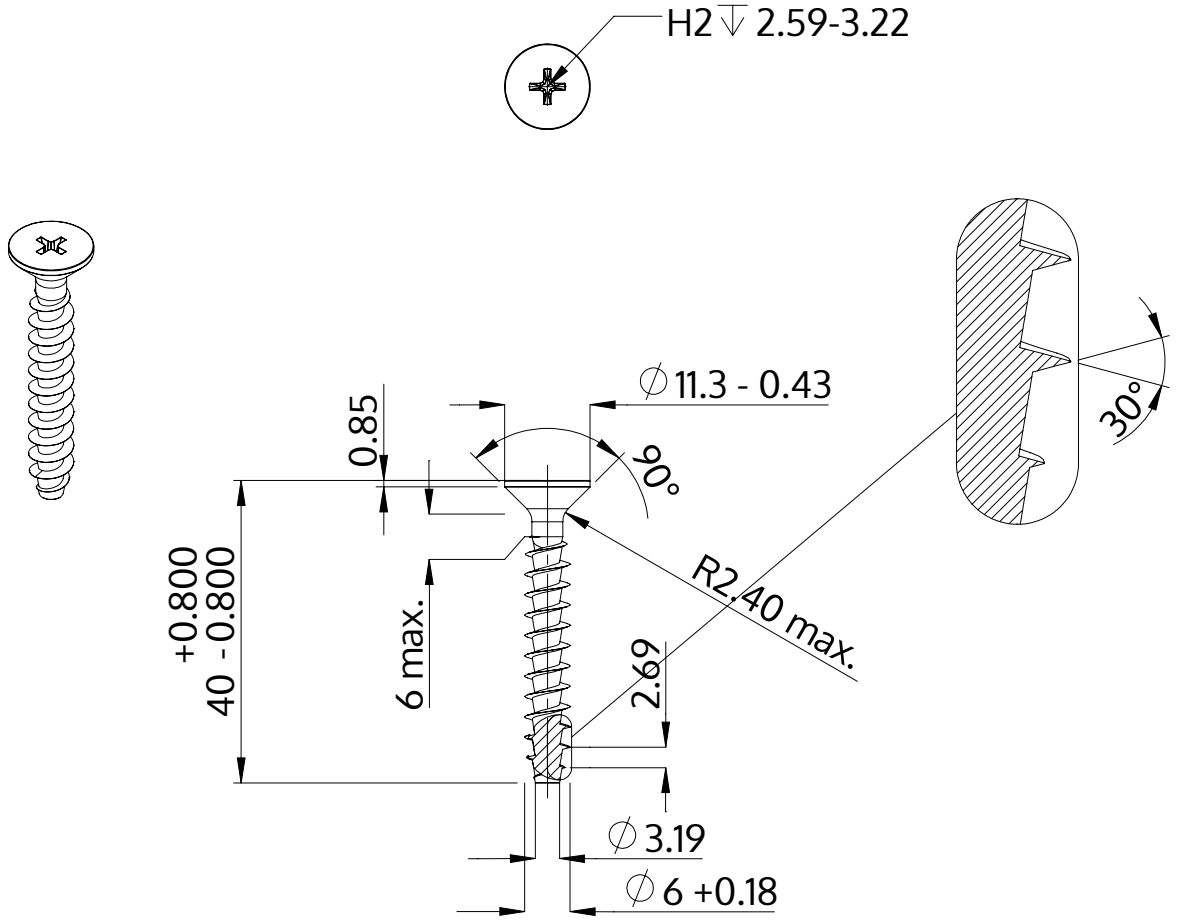

Beskrivelse	STP33A 6.0x40.0 - H2
Materiale	Ædelstål A4
Overflade	blank, bejdset og passiveret
Vægt	5.217 kg / 1000 stykke

SCREWERK	**STP33A0600400C**	
Metrisk tegning A4	Skalering 1:1	2024-10