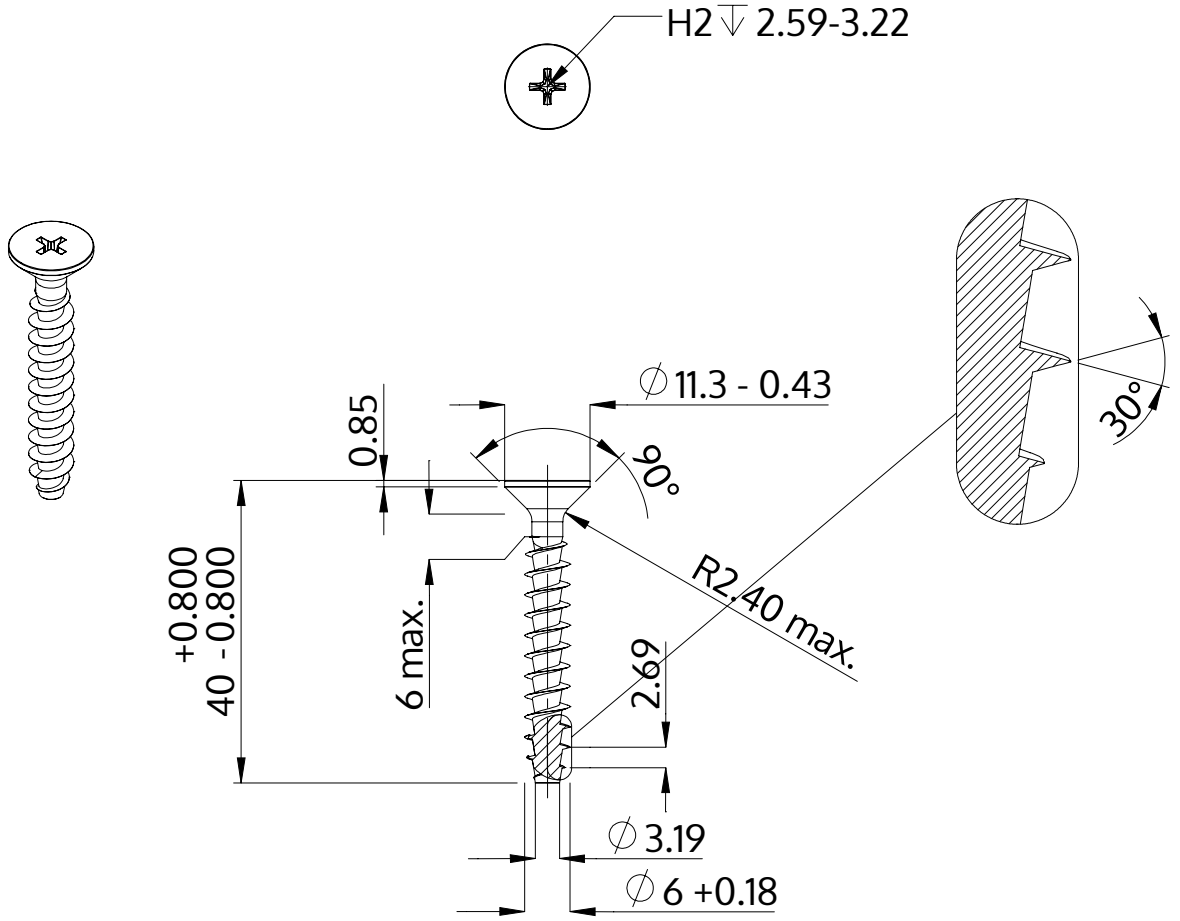

Описание	STP33A 6.0x40.0 - H2
Материал	неръждаема стомана A4
Повърхност	гланциран, полиран, пасиваран
Тегло	5.217 kg / 1000 Бройка

SCREWERK	**STP33A0600400C**	
Метричен дизайн A4	Мащаб 1:1	2024-10