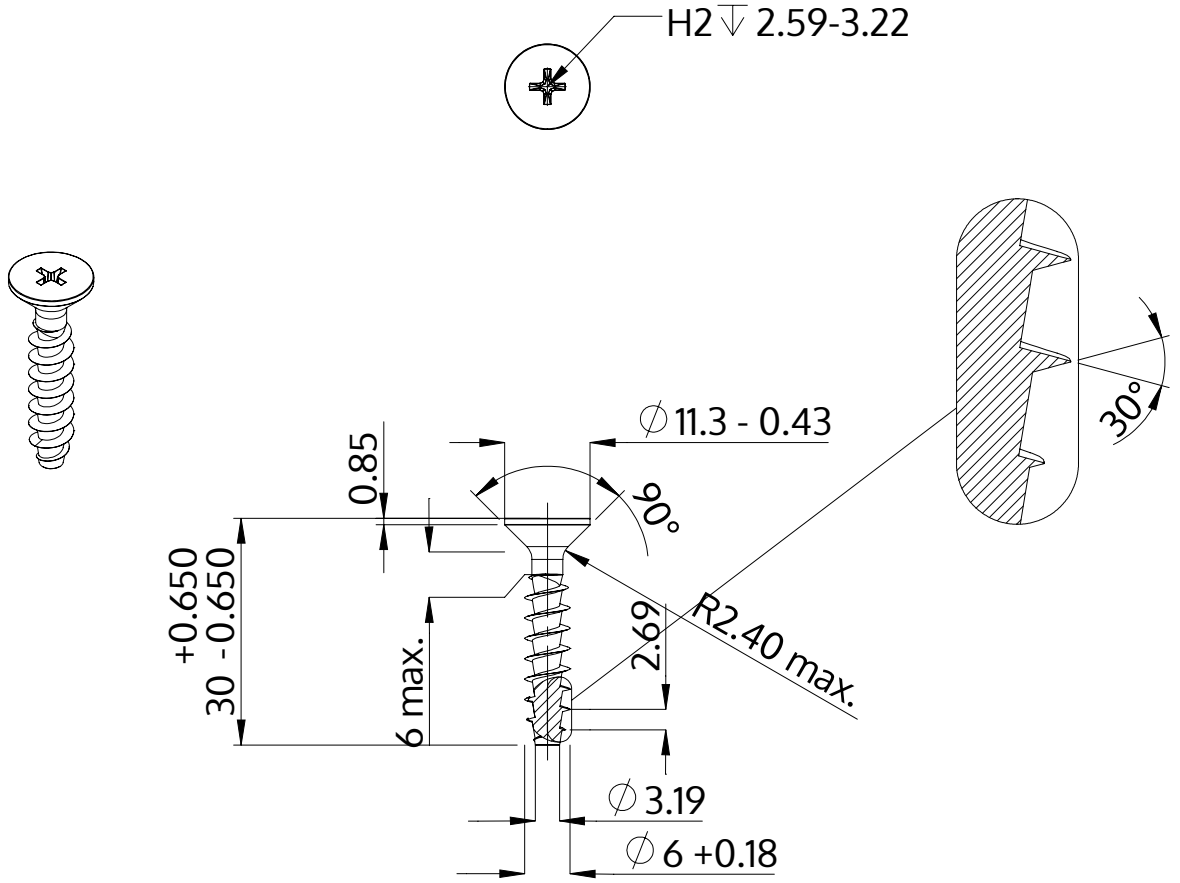

Beschrijving	STP33A 6.0x30.0 - H2
Materiaal	roestvrij staal A2
Oppervlak	blank, geetst en gepassieveerd
Gewicht	4.195 kg / 1000 stuk

SCREWERK	**STP33A0600300E**	
Metrische tekening A4	Schaal 1:1	2024-05