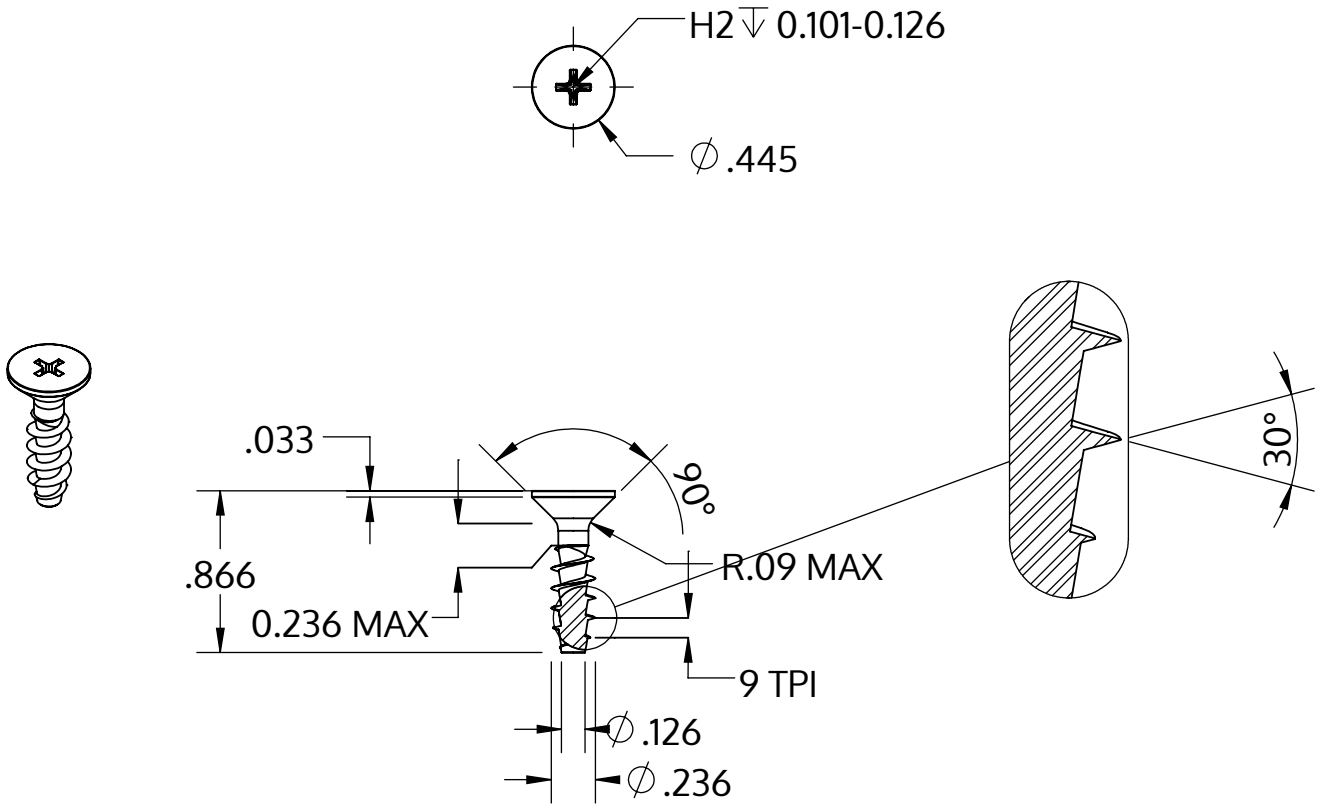

Metric size	M6 x 2.69 mm
US size (converted)	#0.236-9
	Tolerances [inch]
Length	+/- 0.025
Head diameter	+0 / -0.016
Head height	
Thread diameter	+0.007 / -0

Descrizione	STP33A 6.0x22.0 - H2
Materiale	acciaio, temprato
Superficie	zincato 5-7 micron, ricotto, blu / trasparente passivato
Peso	3.379 kg / 1000 pezzi

SCREWERK	**STP33A0600220S**	
_Zoll Zeichnung Größe A	Scala 1:1	2024-10