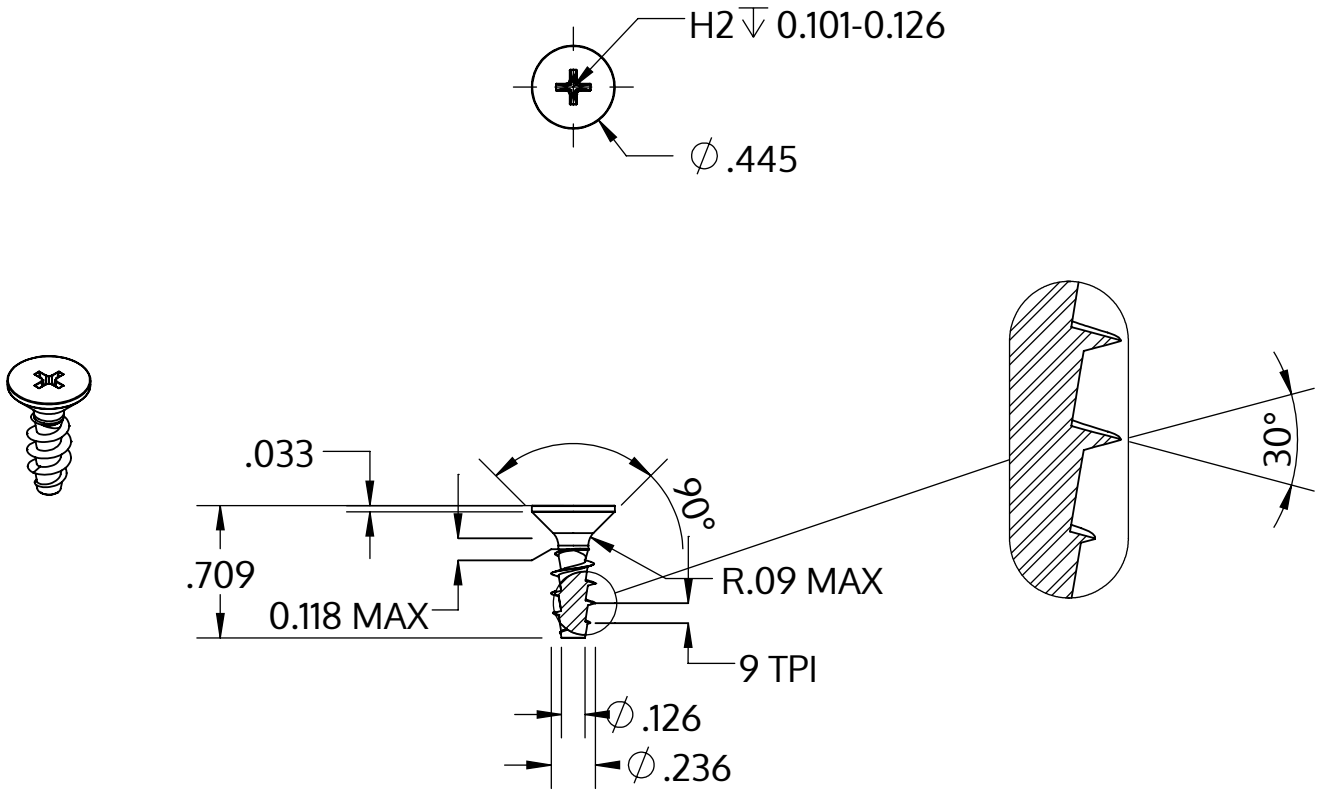

Metric size	M6 x 2.69 mm
US size (converted)	#0.236-9
	Tolerances [inch]
Length	+/- 0.021
Head diameter	+0 / -0.016
Head height	
Thread diameter	+0.007 / -0

Descripción	STP33A 6.0x18.0 - H2
Material	Acero Inoxidable A2
Superficie	Laminado brillante, barnizado y pasivado
Peso	2.970 kg / 1000 Piezas

SCREWERK

STP33A0600180E

_Zoll Zeichnung Größe A	Escalada 1:1	2024-10