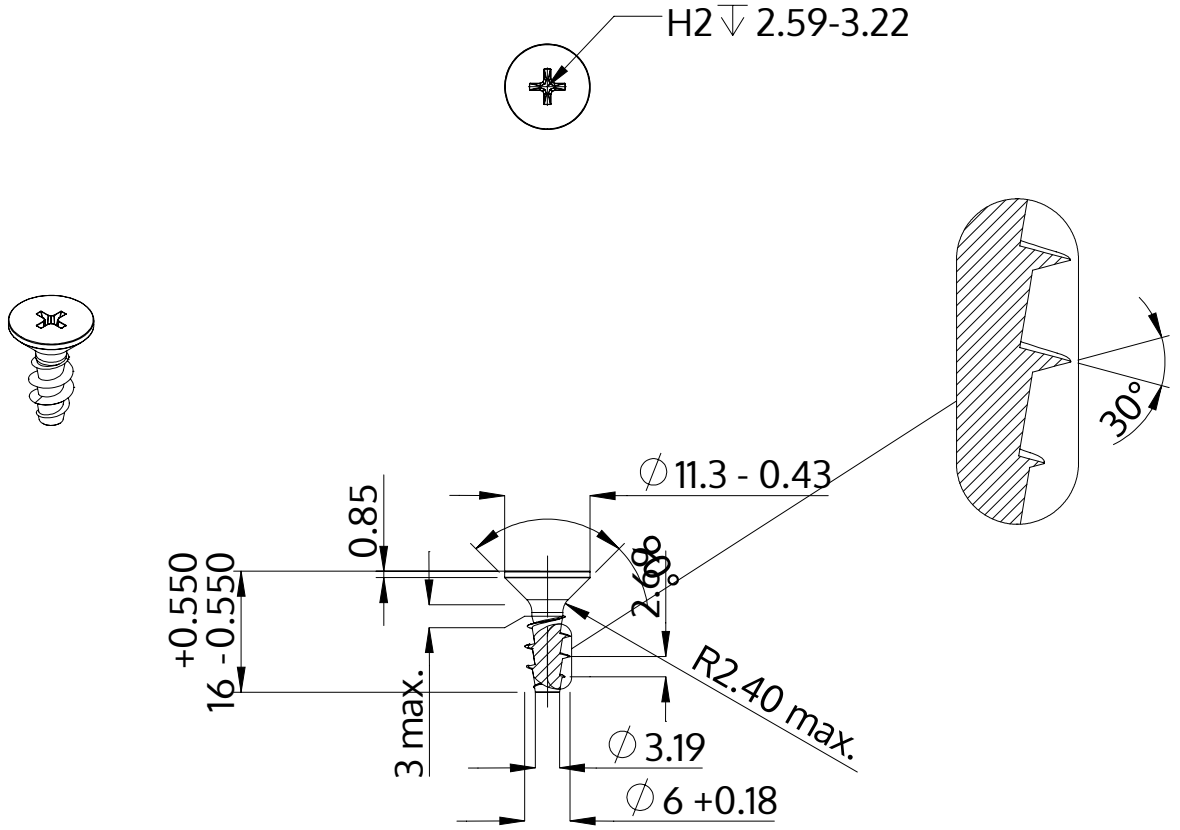


| | |
|---|---|
| Beskrivning | STP33A 6.0x16.0 - H2 |
| Material | rostfritt stål A2 |
| Yta | blank och passiviserad |
| Vikt | 2.766 kg / 1000 styck |

| | | |
|---|---|---|
| SCREWERK | **STP33A0600160E** | |
| Metrisk skiss A4 | Skala 1:1 | 2024-10 |