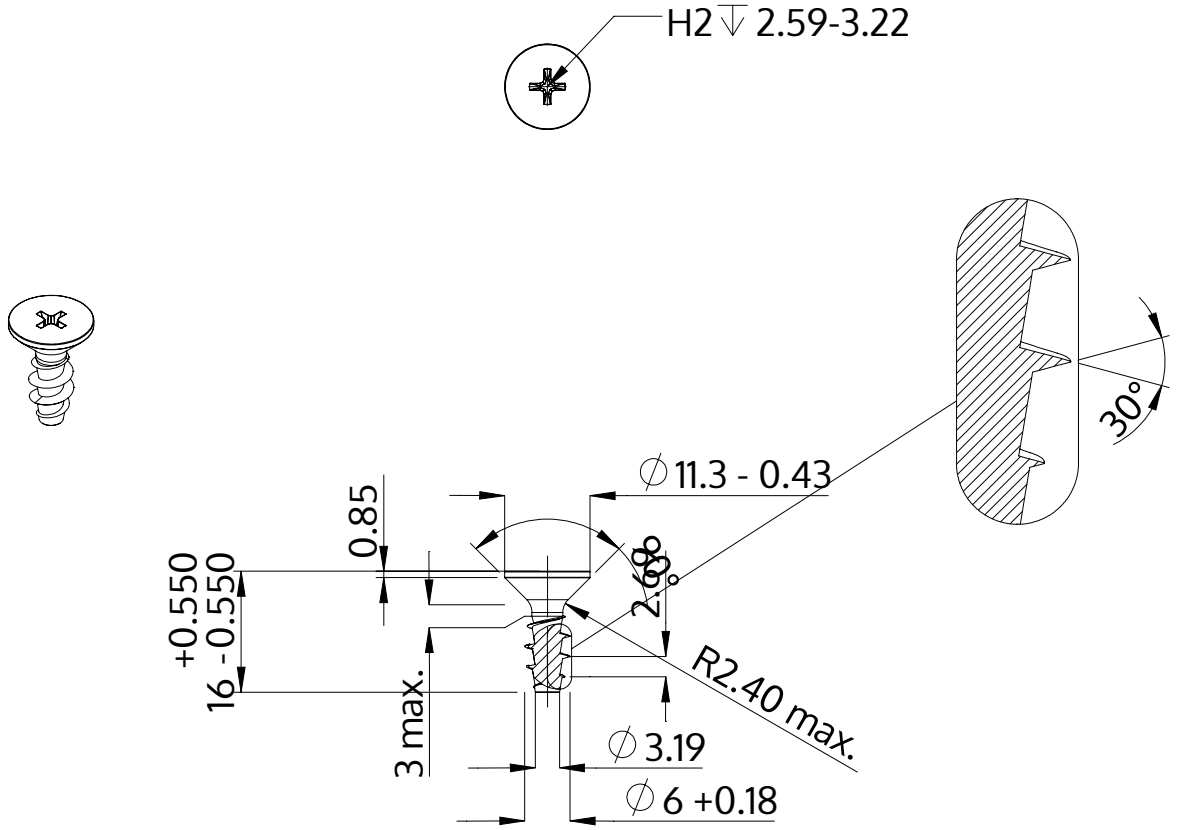

Descrizione	STP33A 6.0x16.0 - H2
Materiale	acciaio inossidabile A2
Superficie	bianco-decapato e passivato
Peso	2.766 kg / 1000 pezzi

SCREWERK	**STP33A0600160E**	
Disegno metrico A4	Scala 1:1	2024-10