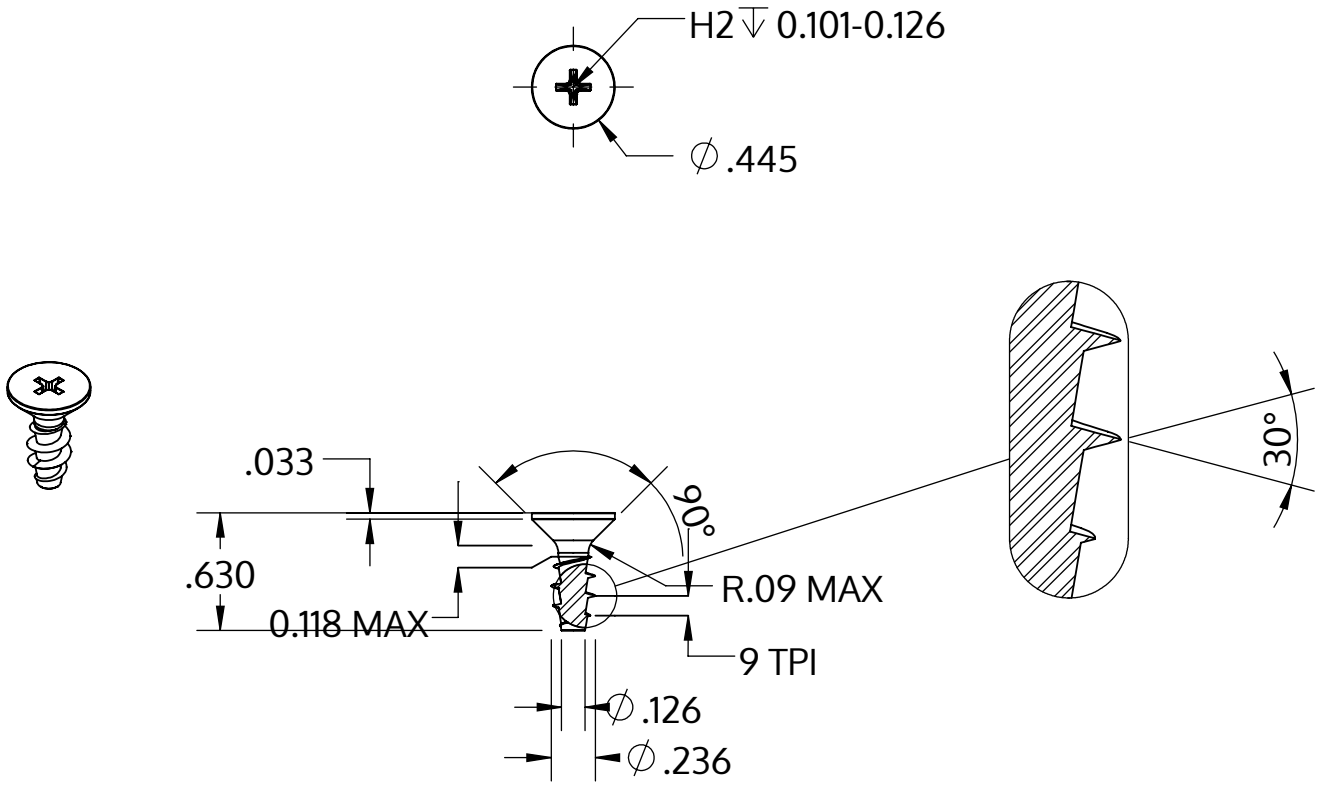

Metric size	M6 x 2.69 mm
US size (converted)	#0.236-9
	Tolerances [inch]
Length	+/- 0.021
Head diameter	+0 / -0.016
Head height	
Thread diameter	+0.007 / -0

Descrizione	STP33A 6.0x16.0 - H2
Materiale	acciaio inossidabile A2
Superficie	bianco-decapato e passivato
Peso	2.766 kg / 1000 pezzi

SCREWERK	**STP33A0600160E**	
_Zoll Zeichnung Größe A	Scala 1:1	2024-10