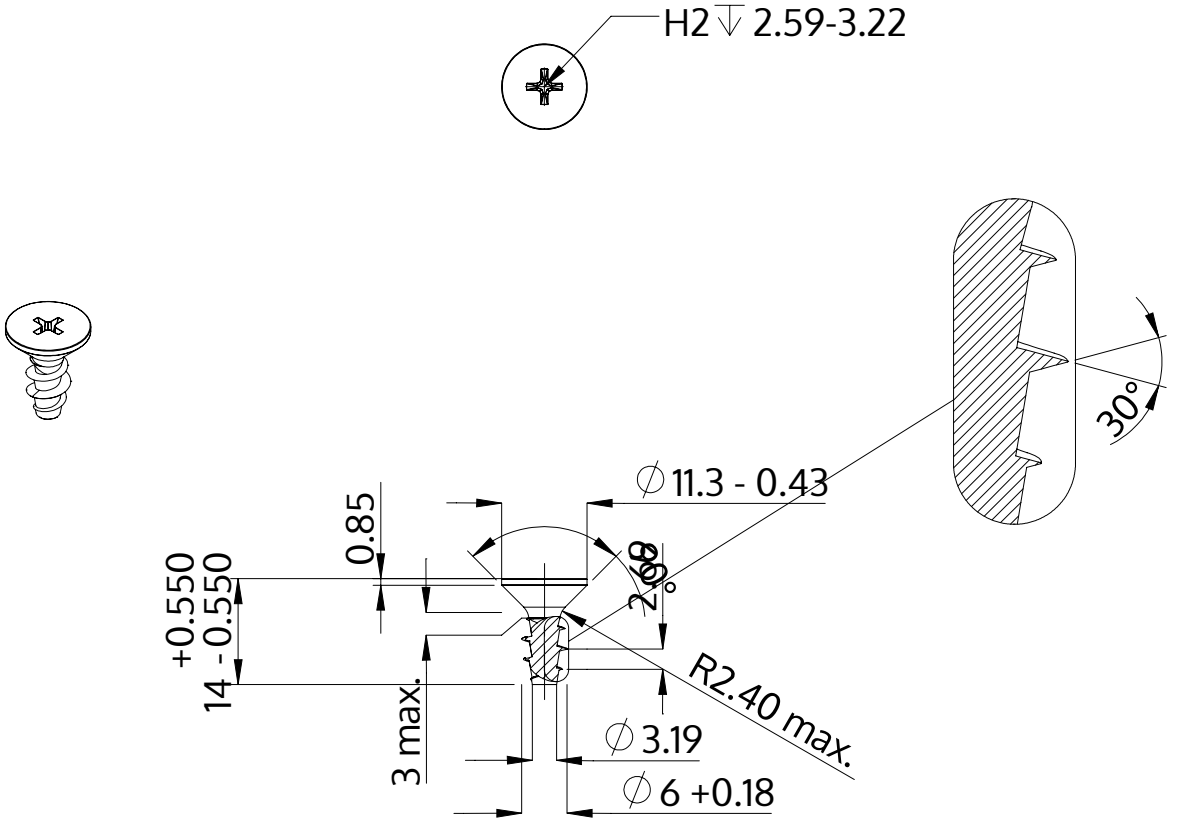

Beskrivning	STP33A 6.0x14.0 - H2
Material	stål, härdat
Yta	förzinkad 5-7 µm, härdad, blå/transparent passiviserad
Vikt	2.562 kg / 1000 styck

SCREWERK	**STP33A0600140S**	
Metrisk skiss A4	Skala None:1	2024-04