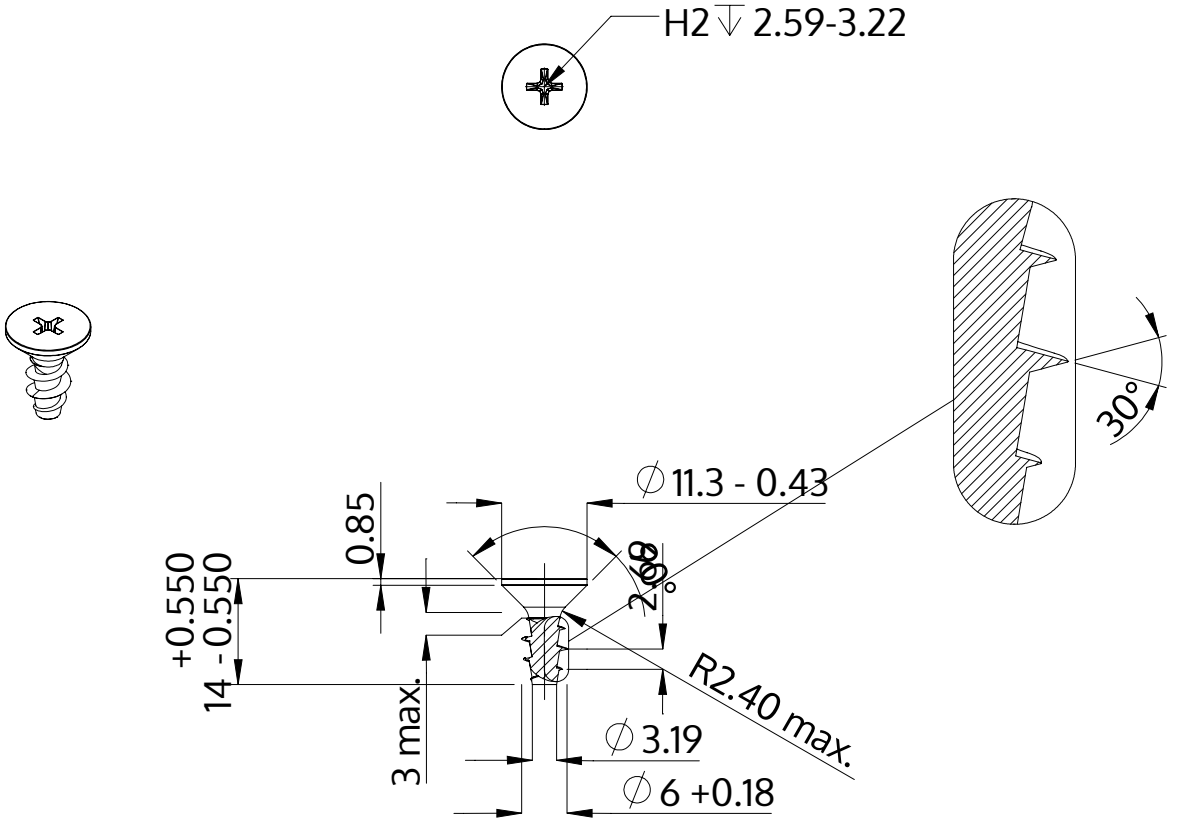

Descrição	STP33A 6.0x14.0 - H2
Material	aço, endurecido
Superfície	zincado 5-7 µm, galvanizado, azul / passivado transparente
Peso	2.562 kg / 1000 peças

SCREWERK	**STP33A0600140S**	
Desenho Métrico A4	Escala None:1	2024-04