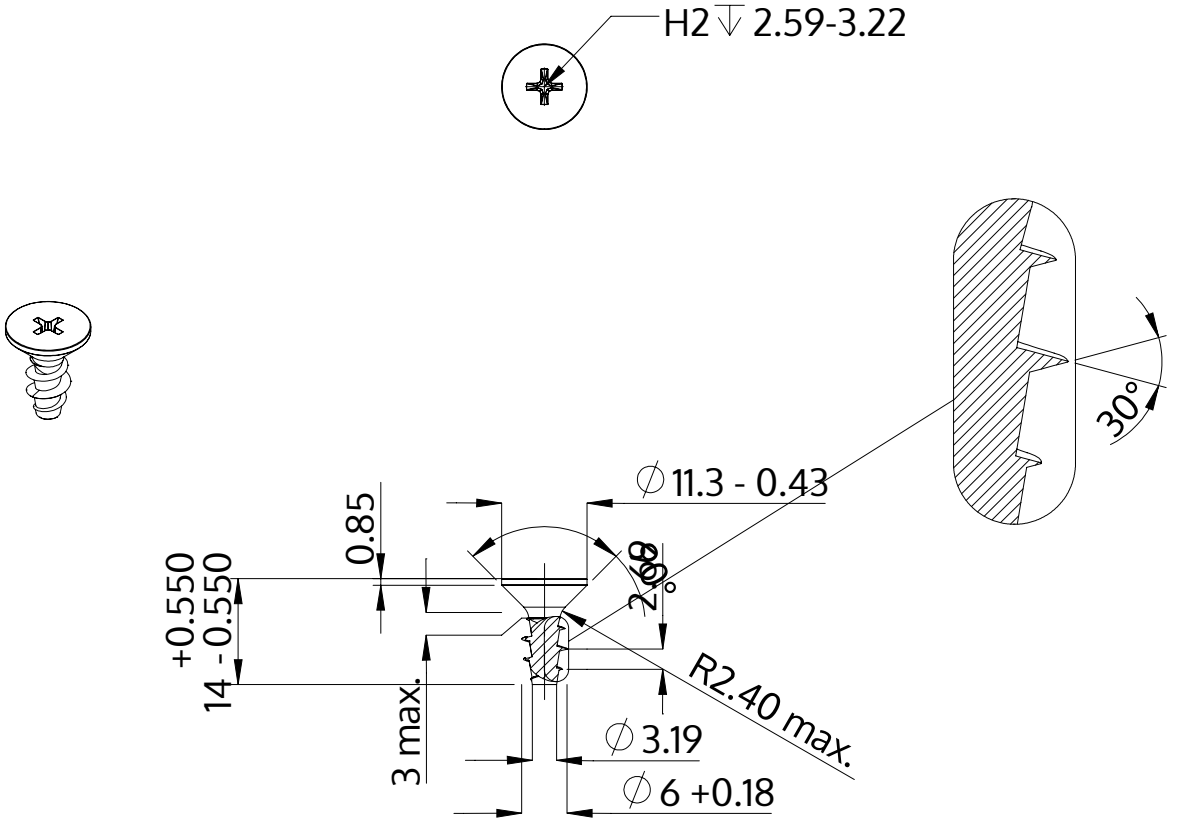

Açıklaması	STP33A 6.0x14.0 - H2
Malzeme	Paslanmaz Çelik A2
Kaplama	Parlak, cilalanmış ve pasifleştirilmiştir
Ağırlık	2.562 kg / 1000 Adet

SCREWERK	**STP33A0600140E**	
Metrik çizim A4	Ölçeklendirme 1:1	2024-10