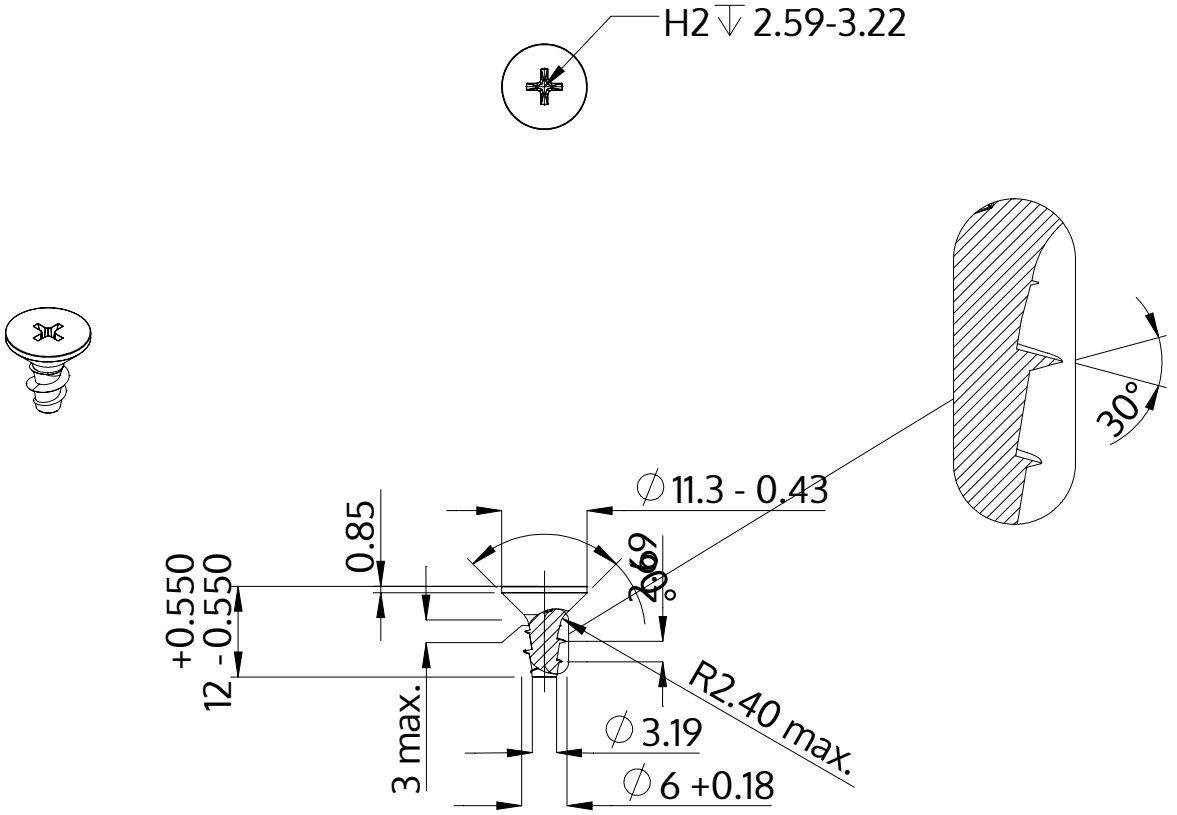

Beschrijving	STP33A 6.0x12.0 - H2
Materiaal	veredeld staal
Oppervlak	verzinkt 5-7 µm, getempert, blauw / transparant gepassiveerd
Gewicht	2.357 kg / 1000 stuk

SCREWERK	**STP33A0600120S**	
Metrische tekening A4	Schaal 1:1	2024-10