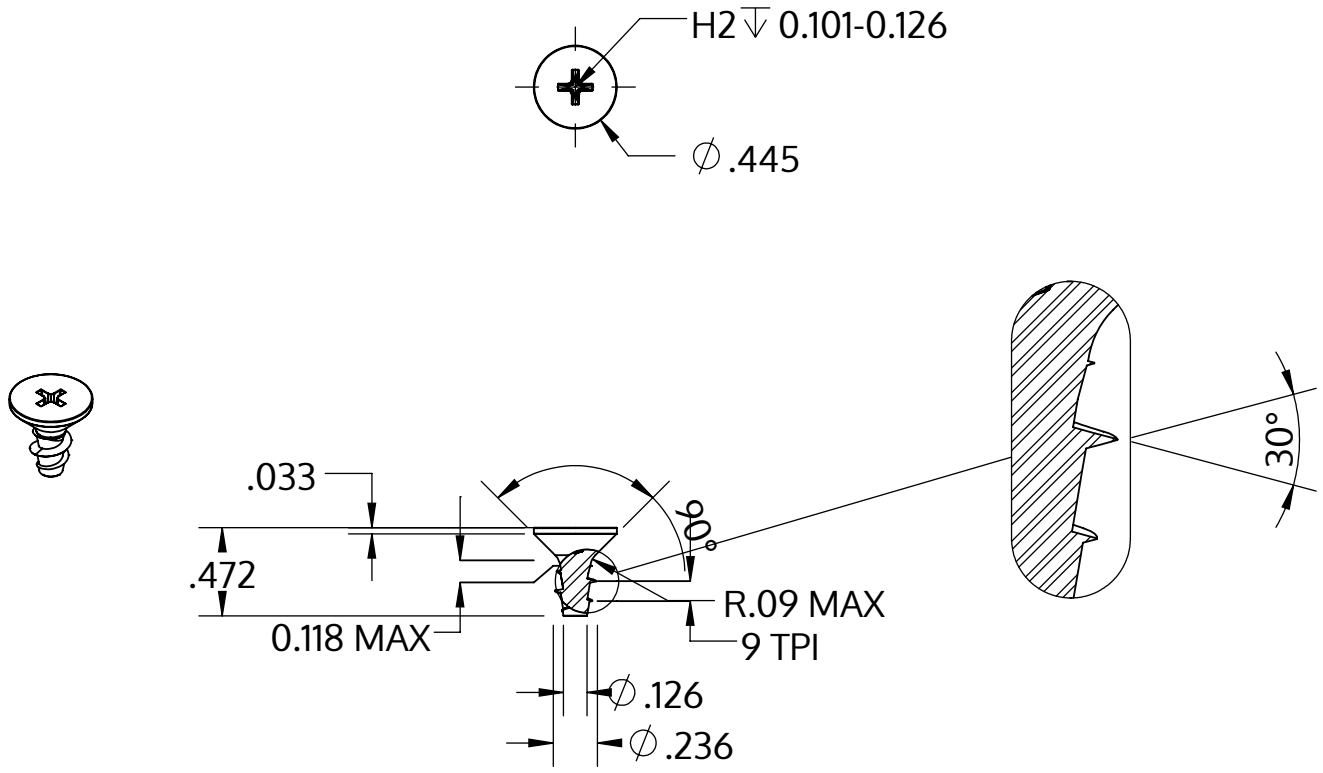

Metric size	M6 x 2.69 mm
US size (converted)	#0.236-9
	Tolerances [inch]
Length	+/- 0.021
Head diameter	+0 / -0.016
Head height	
Thread diameter	+0.007 / -0

Descrição	STP33A 6.0x12.0 - H2
Material	aço, endurecido
Superfície	zincado 5-7 µm, galvanizado, azul / passivado transparente
Peso	2.357 kg / 1000 peças

SCREWERK	**STP33A0600120S**	
_Zoll Zeichnung Größe A	Escala 1:1	2024-10