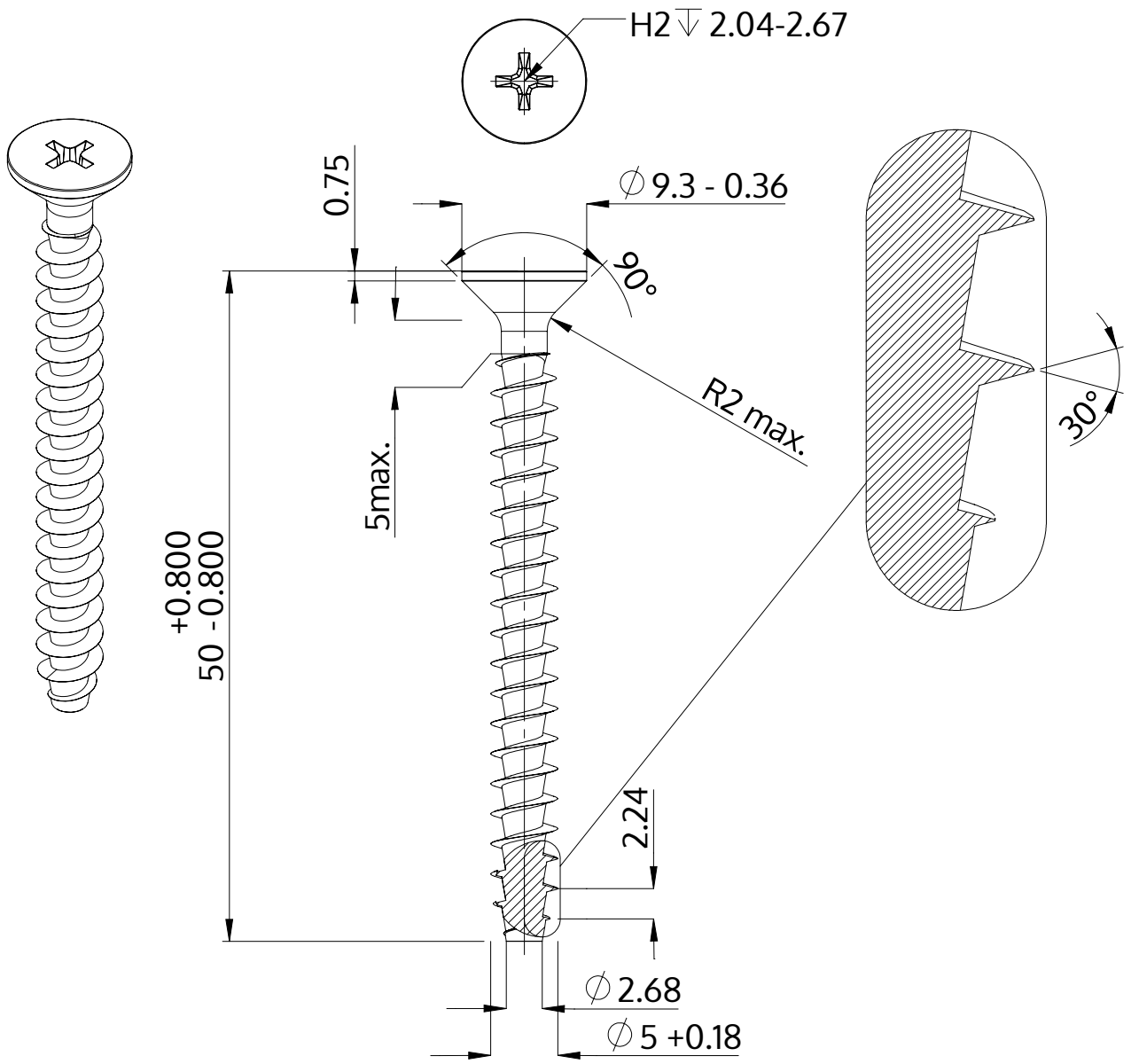

Descrição	STP33A 5.0x50.0 - H2
Material	inox A2
Superfície	Decapado e passivado
Peso	4.226 kg / 1000 peças

SCREWERK	**STP33A0500500E**	
Desenho Métrico A4	Escala 2:1	2024-10