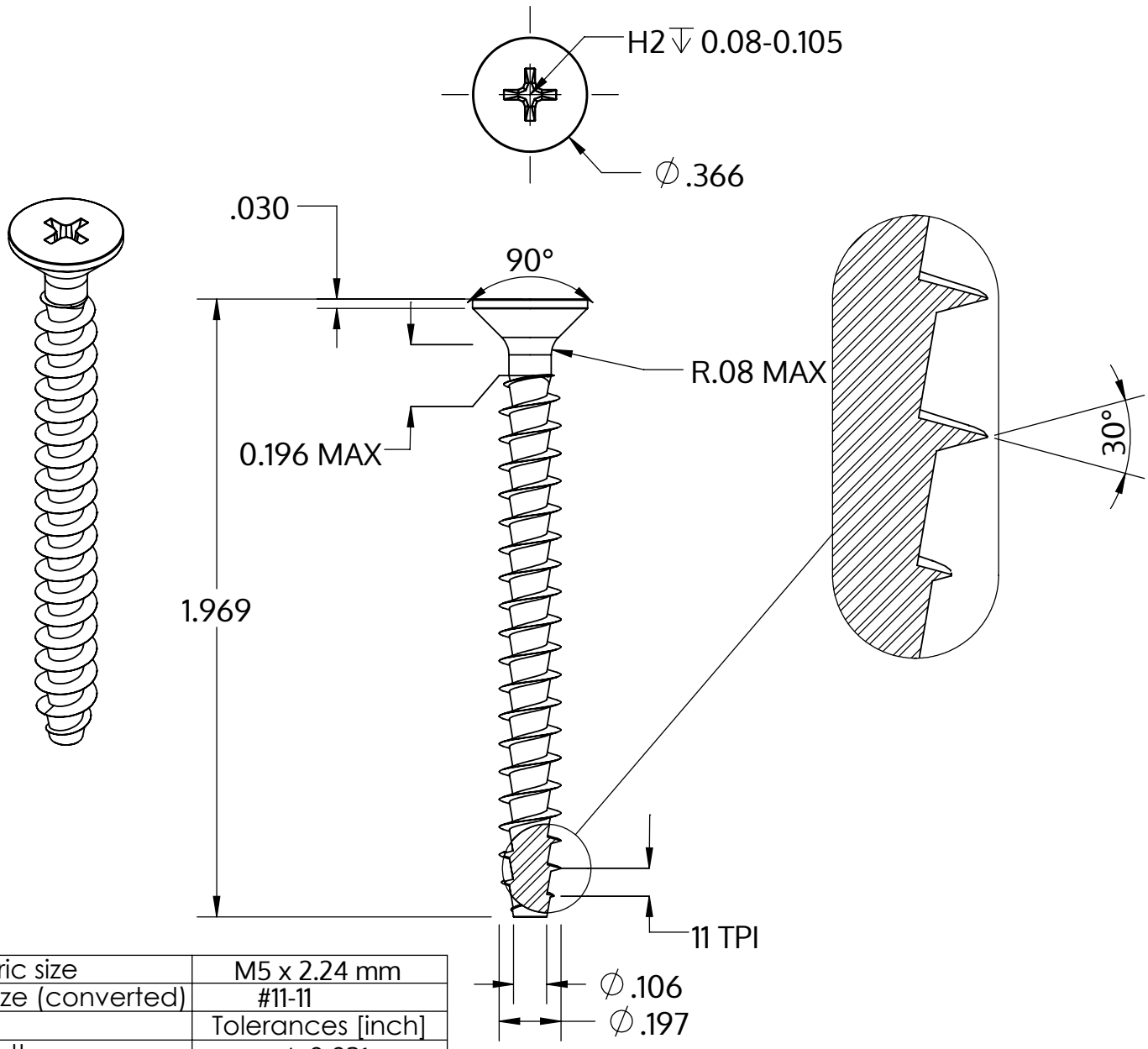

Metric size	M5 x 2.24 mm
US size (converted)	#11-11
	Tolerances [inch]
Length	+/- 0.031
Head diameter	+0 / -0.014
Head height	
Thread diameter	+0.007 / -0

Descrição	STP33A 5.0x50.0 - H2
Material	inox A2
Superfície	Decapado e passivado
Peso	4.226 kg / 1000 peças

SCREWERK	**STP33A0500500E**	
_Zoll Zeichnung Größe A	Escala 2:1	2024-10