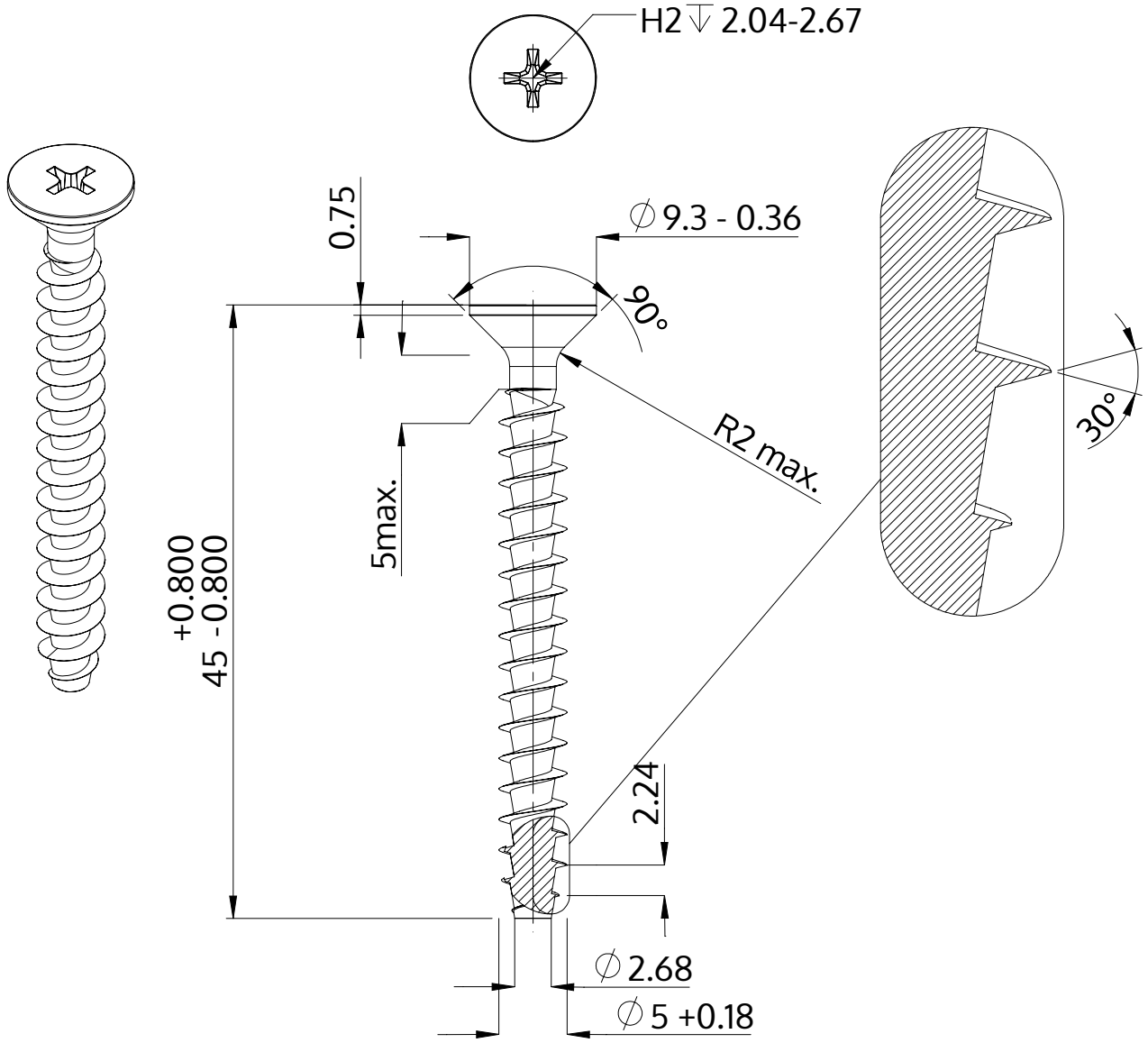

Açıklaması	STP33A 5.0x45.0 - H2
Malzeme	Paslanmaz Çelik A2
Kaplama	Parlak, cilalanmış ve pasifleştirilmiştir
Ağırlık	3.856 kg / 1000 Adet

SCREWERK	**STP33A0500450E**	
Metrik çizim A4	Ölçeklendirme 2:1	2024-10