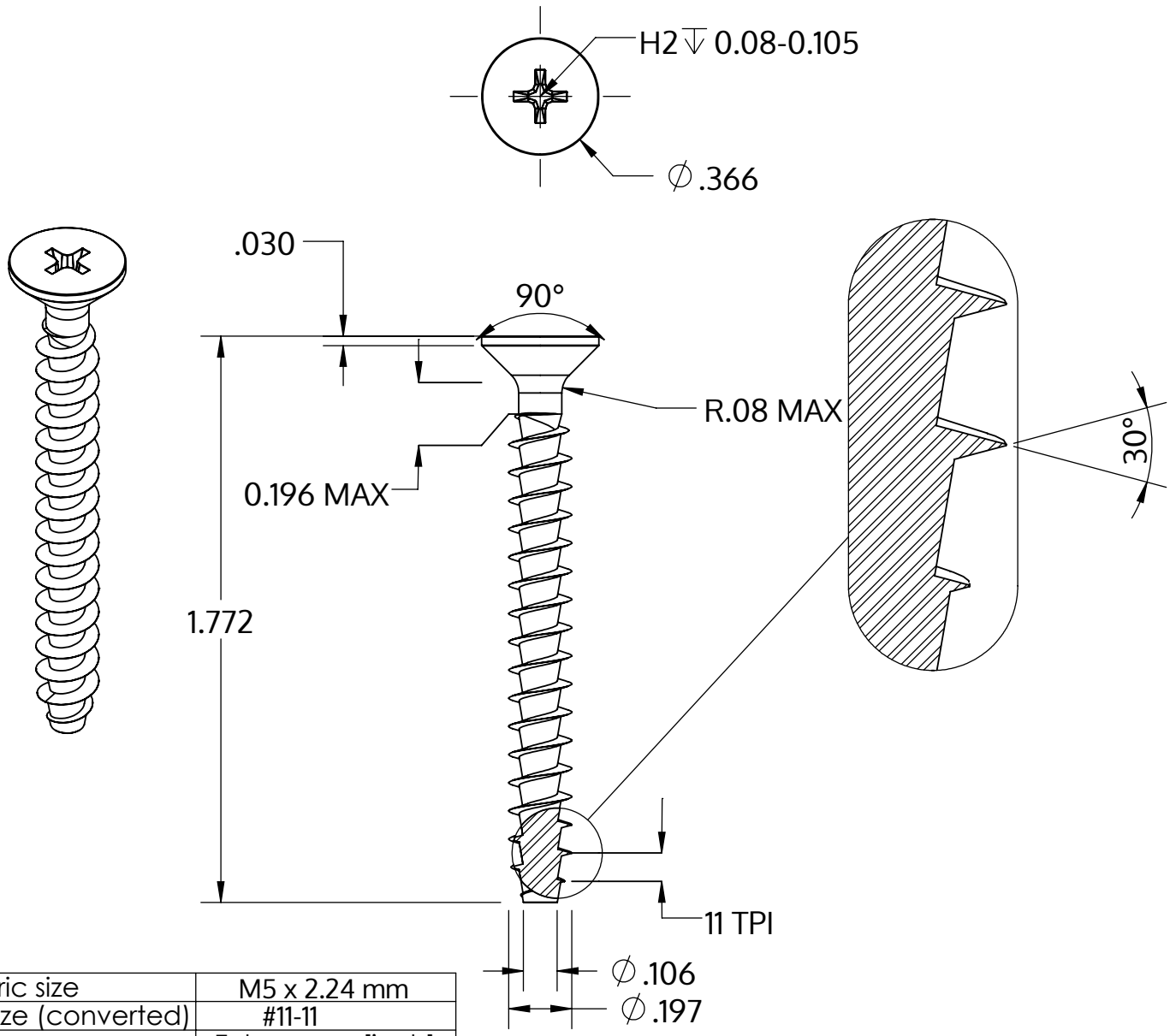

Metric size	M5 x 2.24 mm
US size (converted)	#11-11
	Tolerances [inch]
Length	+/- 0.031
Head diameter	+0 / -0.014
Head height	
Thread diameter	+0.007 / -0

Açıklaması	STP33A 5.0x45.0 - H2
Malzeme	Paslanmaz Çelik A2
Kaplama	Parlak, cilalanmış ve pasifleştirilmiştir
Ağırlık	3.856 kg / 1000 Adet

SCREWERK	**STP33A0500450E**	
_Zoll Zeichnung Größe A	Ölçeklendirme 2:1	2024-10