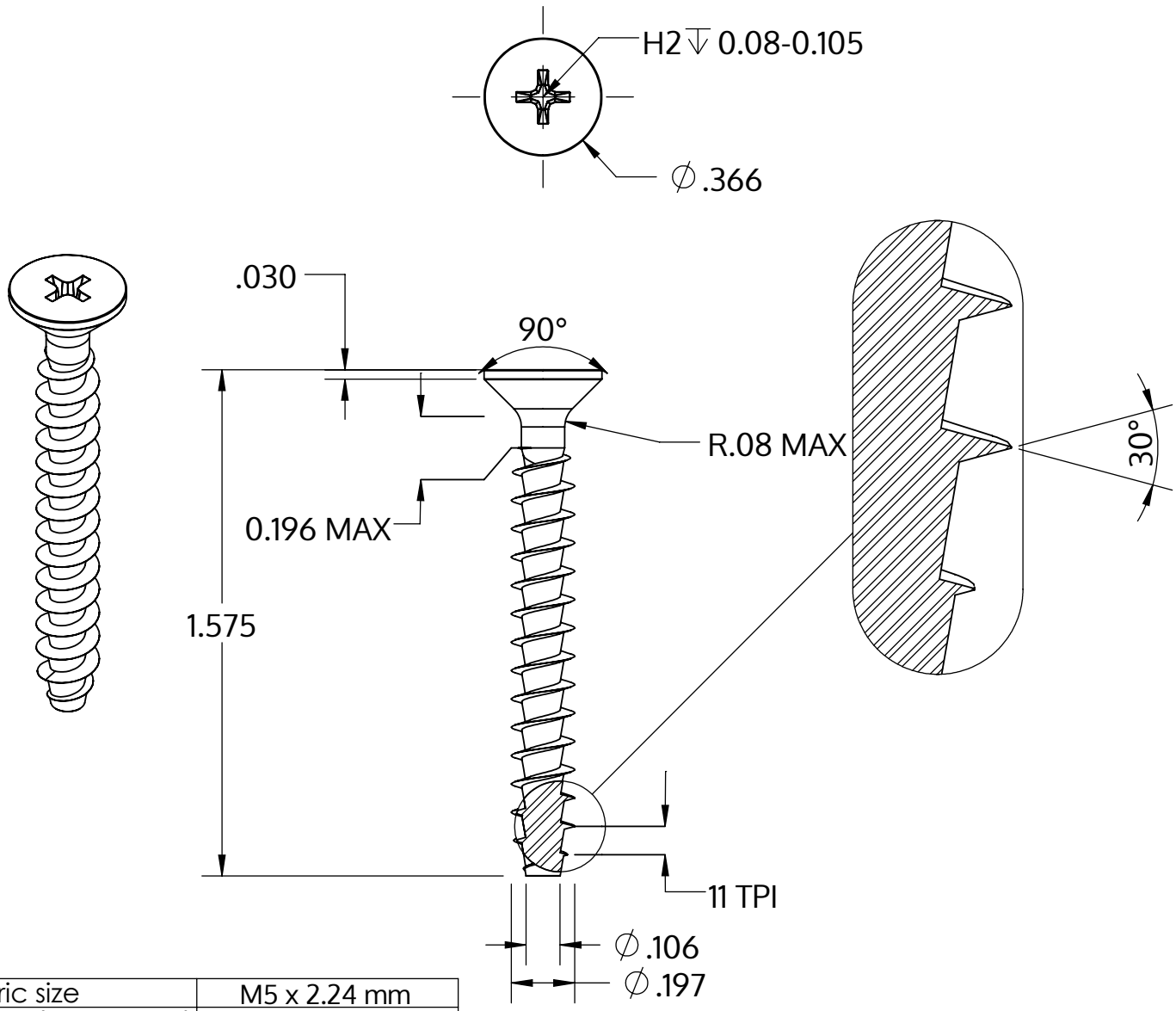

Metric size	M5 x 2.24 mm
US size (converted)	#11-11
	Tolerances [inch]
Length	+/- 0.031
Head diameter	+0 / -0.014
Head height	
Thread diameter	+0.007 / -0

Beskrivelse	STP33A 5.0x40.0 - H2
Materiale	Stål, forædlet
Overflade	galvaniseret 5-7 µm, tempret, blå / transparent passiveret
Vægt	3.486 kg / 1000 stykke

SCREWERK	**STP33A0500400S**	
_Zoll Zeichnung Größe A	Skalering 2:1	2024-10