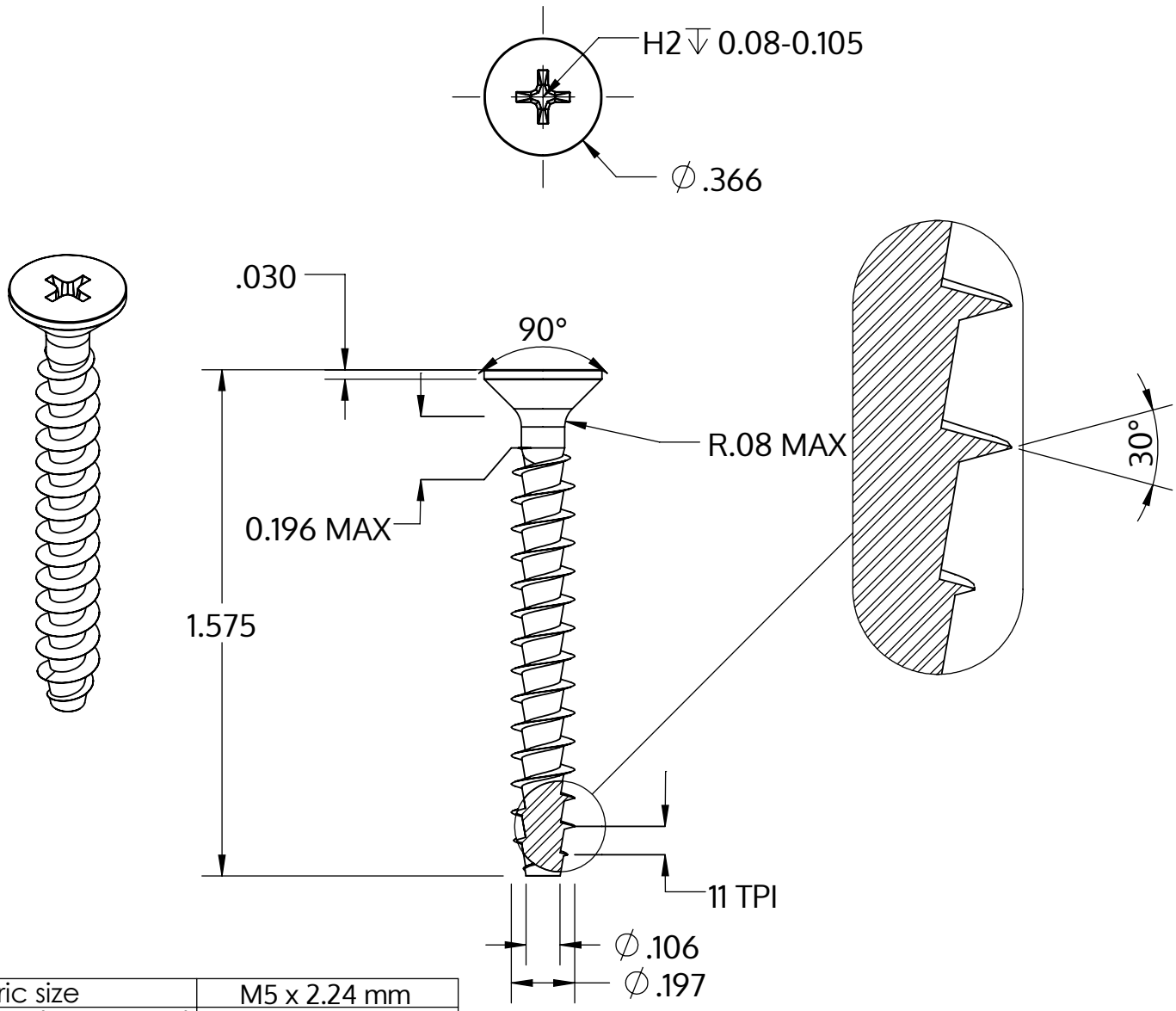

Metric size	M5 x 2.24 mm
US size (converted)	#11-11
	Tolerances [inch]
Length	+/- 0.031
Head diameter	+0 / -0.014
Head height	
Thread diameter	+0.007 / -0

Popis	STP33A 5.0x40.0 - H2
Materiál	Nerezová ocel A2
Povrch	holá, mořená a pásová ocel
Hmotnost	3.486 kg / 1000 Kus

SCREWERK	**STP33A0500400E**	
_Zoll Zeichnung Größe A	Měřítko 2:1	2024-10