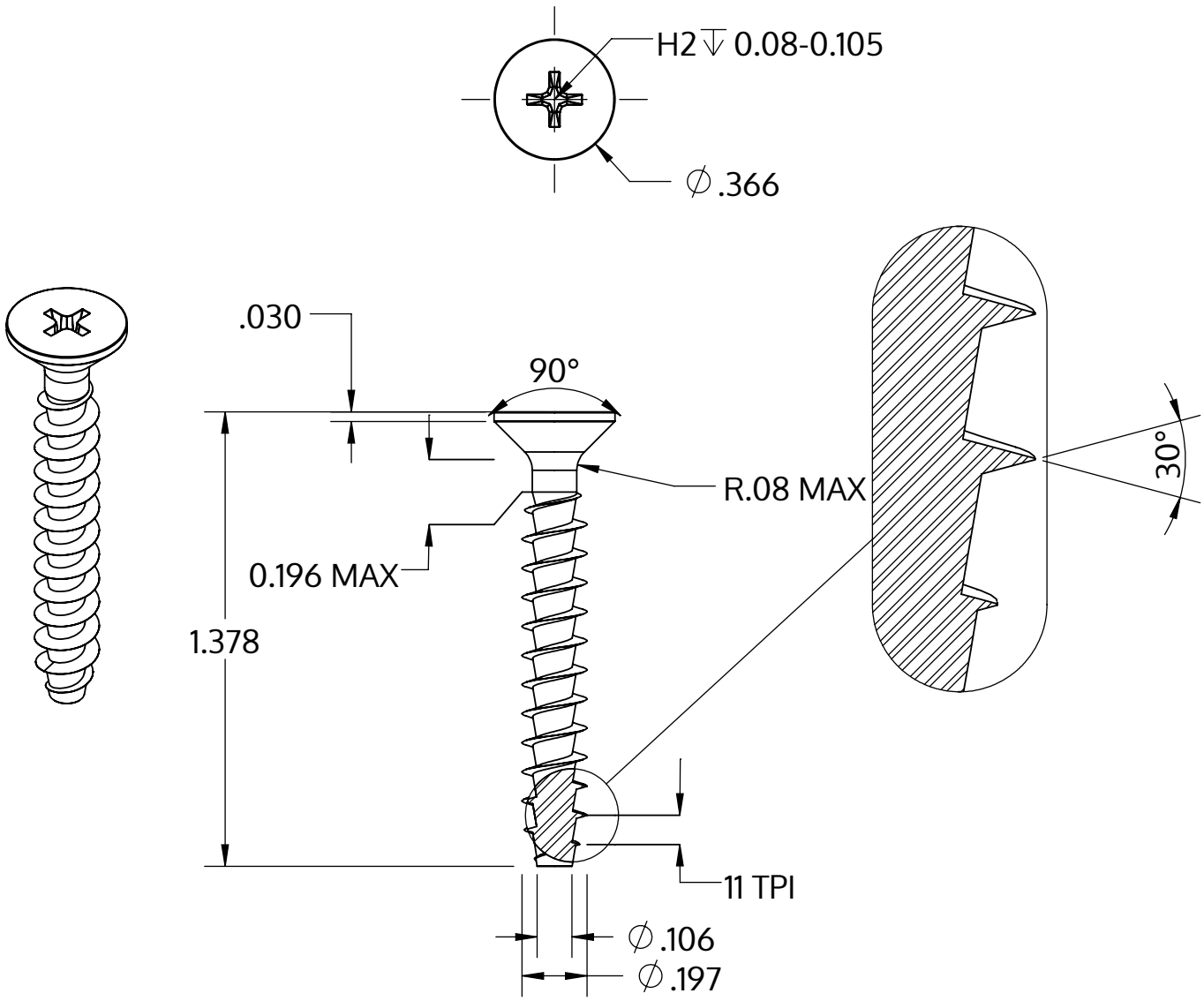

Metric size	M5 x 2.24 mm
US size (converted)	#11-11
	Tolerances [inch]
Length	+/- 0.031
Head diameter	+0 / -0.014
Head height	
Thread diameter	+0.007 / -0

Opis	STP33A 5.0x35.0 - H2
Materiał	Stal szlachetna A2
Powierzchnia	Prosta, bejcowana i pasywowana
Waga	3.115 kg / 1000 sztuk

SCREWERK

STP33A0500350E

_Zoll Zeichnung Größe A	Skala 2:1	2024-10