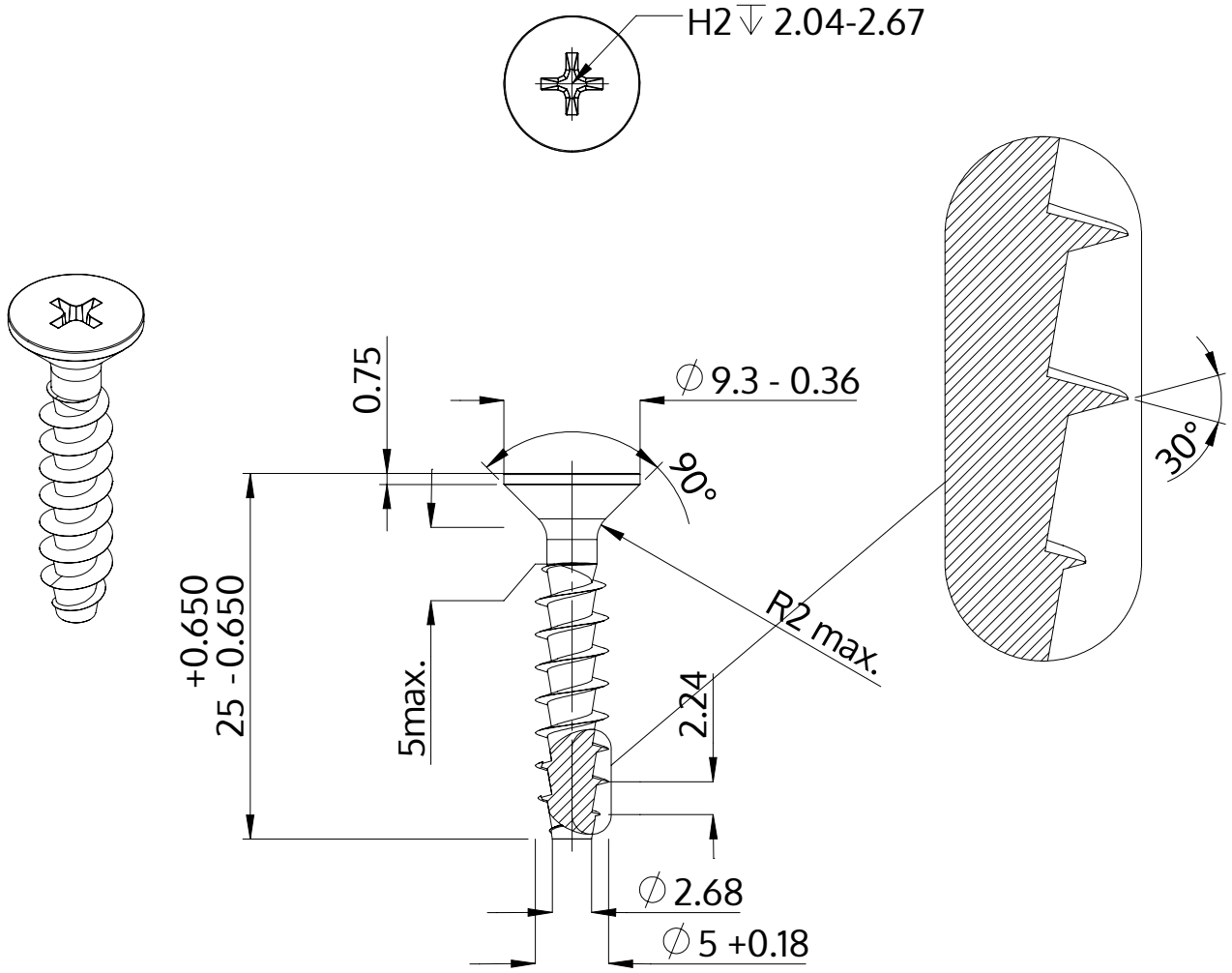

Beskrivning	STP33A 5.0x25.0 - H2
Material	stål, härdat
Yta	förzinkad 5-7 µm, härdad, blå/transparent passiviserad
Vikt	2.375 kg / 1000 styck

SCREWERK	**STP33A0500250S**	
Metrisk skiss A4	Skala 2:1	2024-10