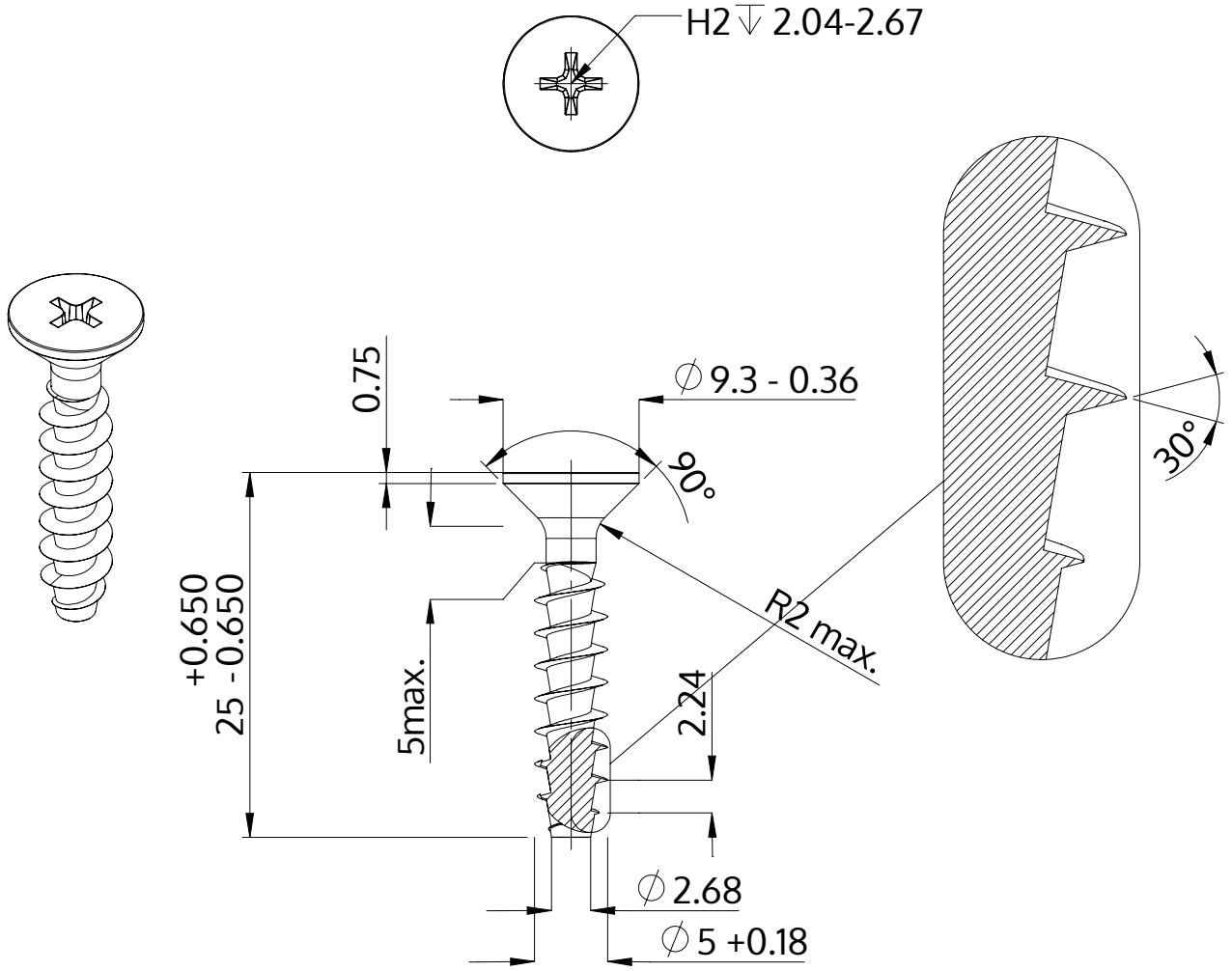

Descrição	STP33A 5.0x25.0 - H2
Material	inox A2
Superfície	Decapado e passivado
Peso	2.375 kg / 1000 peças

SCREWERK	**STP33A0500250E**	
Desenho Métrico A4	Escala None:1	2024-04