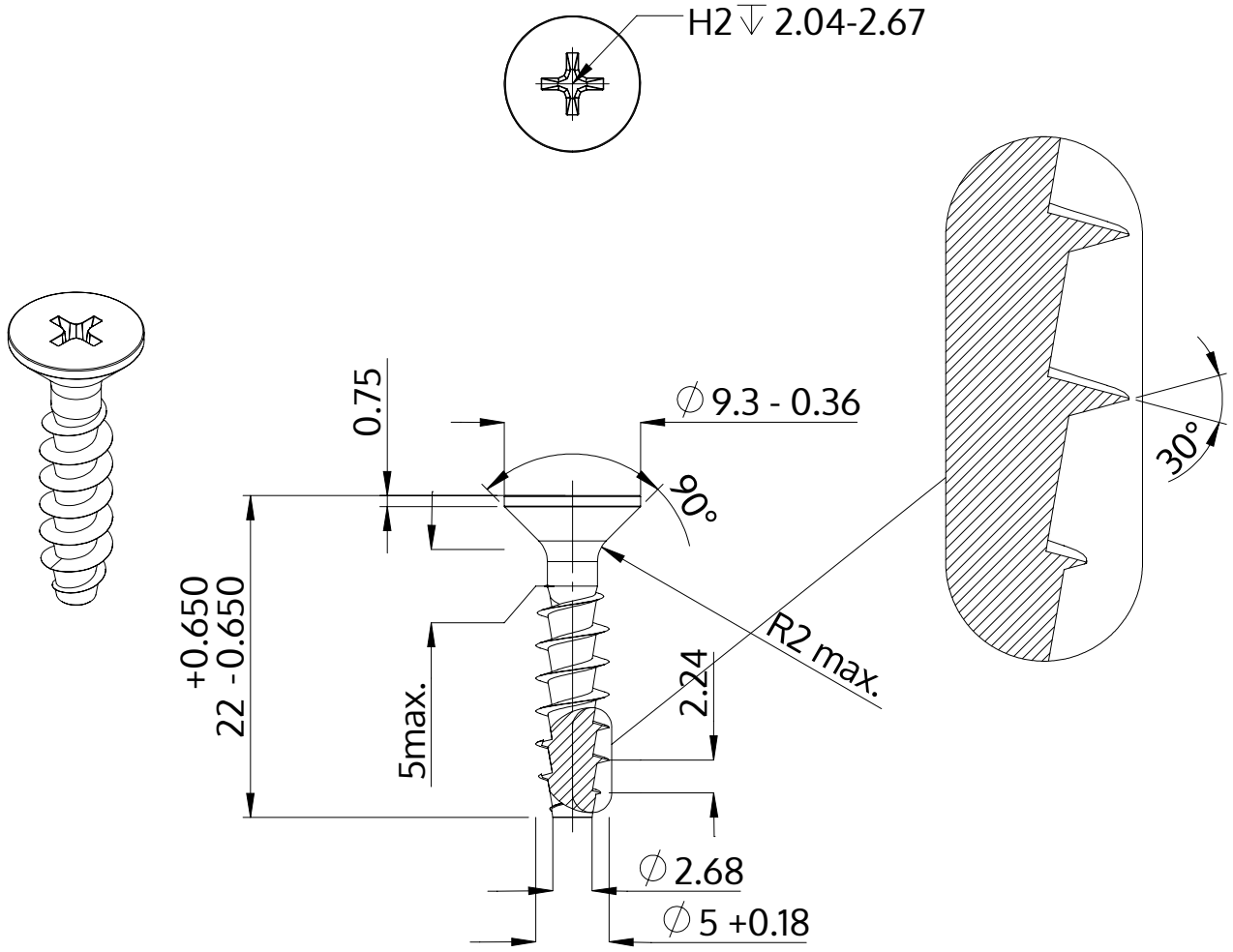

Açıklaması	STP33A 5.0x22.0 - H2
Malzeme	Paslanmaz Çelik A2
Kaplama	Parlak, cilalanmış ve pasifleştirilmiştir
Ağırlık	2.152 kg / 1000 Adet

SCREWERK	**STP33A0500220E**	
Metrik çizim A4	Ölçeklendirme 2:1	2024-10