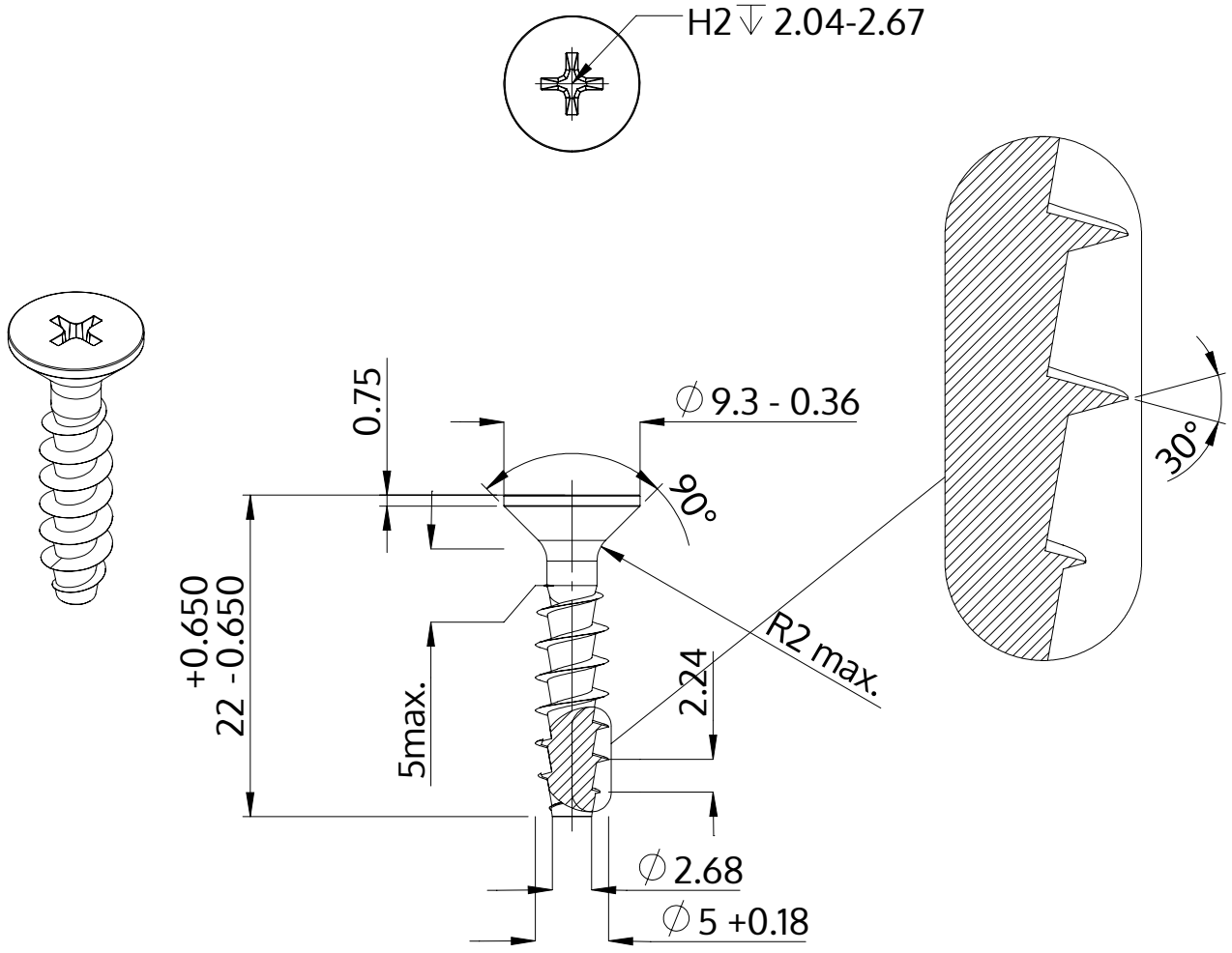

Description	STP33A 5.0x22.0 - H2
Matière	acier inoxydable A2
Surface	brillant décapé et passivé
Poids	2.152 kg / 1000 Unité

SCREWERK	**STP33A0500220E**	
Dessin métrique A4	Redimensionner 2:1	2024-10