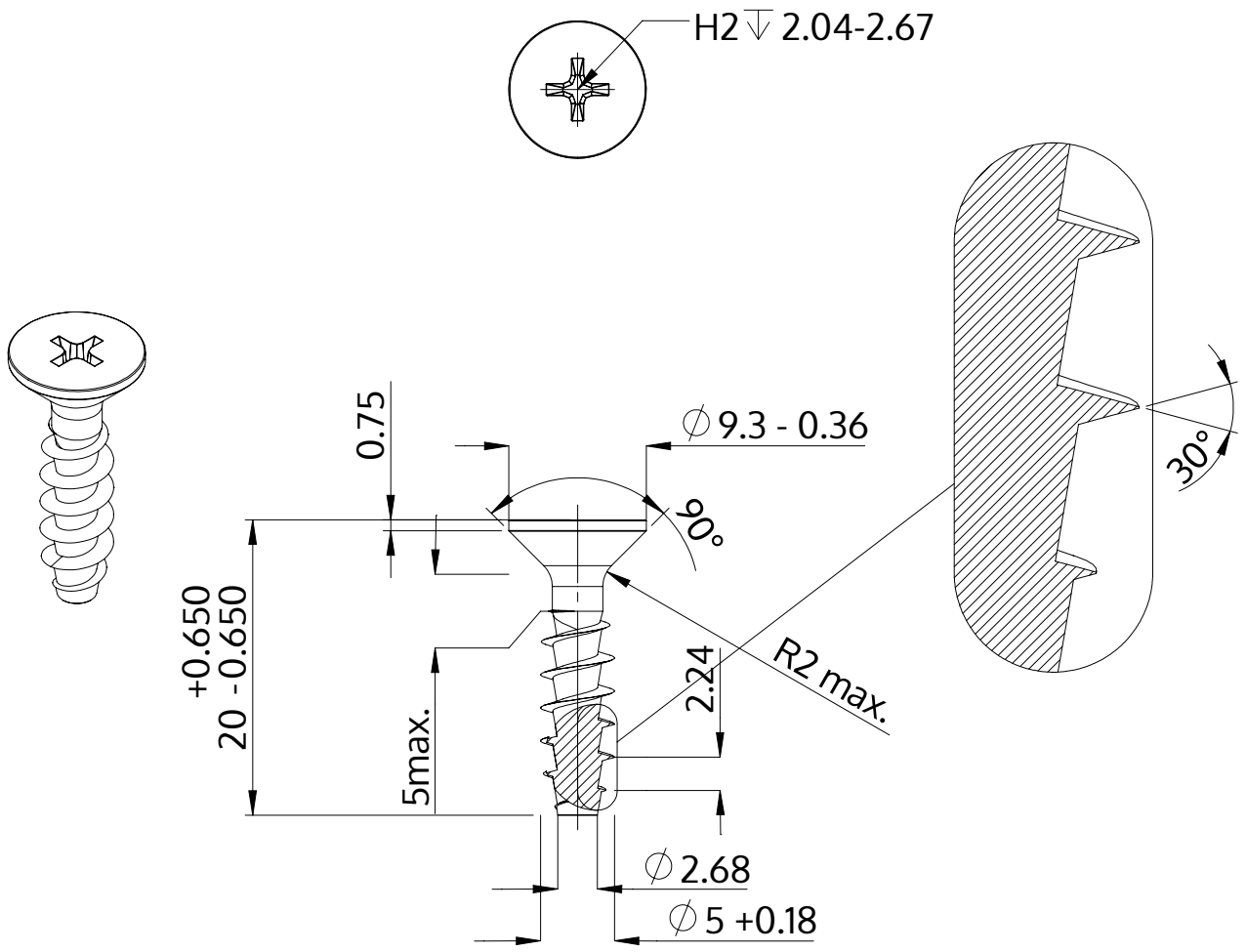

Описание	STP33A 5.0x20.0 - H2
Материал	сталь, упрочненная
Поверхность	ZnNi, черная пассивировка+отжиг+масло
Вес	2.004 kg / 1000 Штука

SCREWERK	**STP33A0500200B**	
Метрический чертеж A4	Шкала 2:1	2024-10