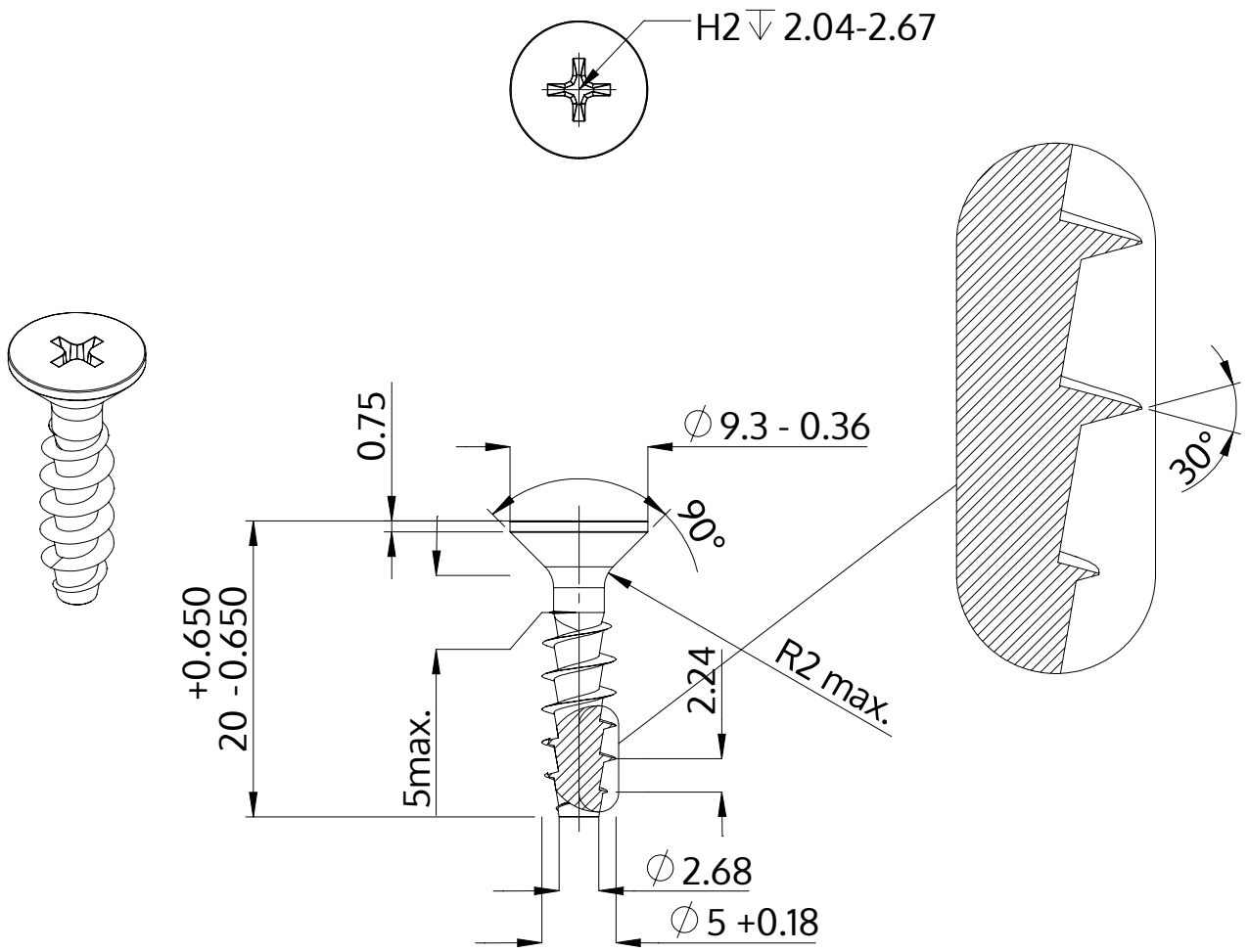

Beschrijving	STP33A 5.0x20.0 - H2
Materiaal	veredeld staal
Oppervlak	ZnNi zwart-gepassiveerd, getempert, verzegeld
Gewicht	2.004 kg / 1000 stuk

SCREWERK	**STP33A0500200B**	
Metrische tekening A4	Schaal 2:1	2024-10