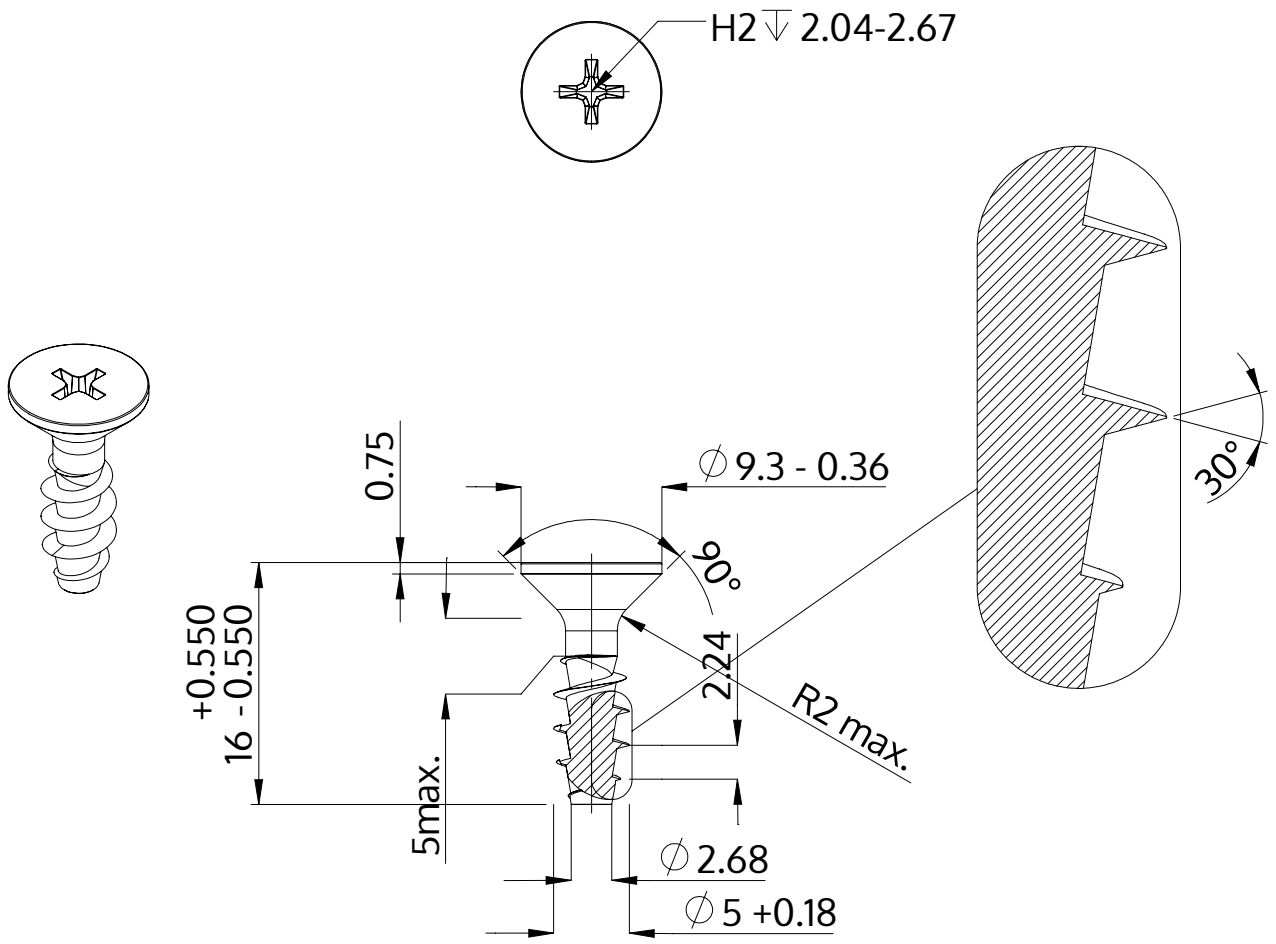

Описание	STP33A 5.0x16.0 - H2
Материал	стомана, закалена
Повърхност	Цинково покритие 5-7 µm,топлинна обработка, синьо / прозрачно пасивиране
Тегло	1.708 kg / 1000 Бройка

SCREWERK	**STP33A0500160S**	
Метричен дизайн A4	Мащаб 2:1	2024-10