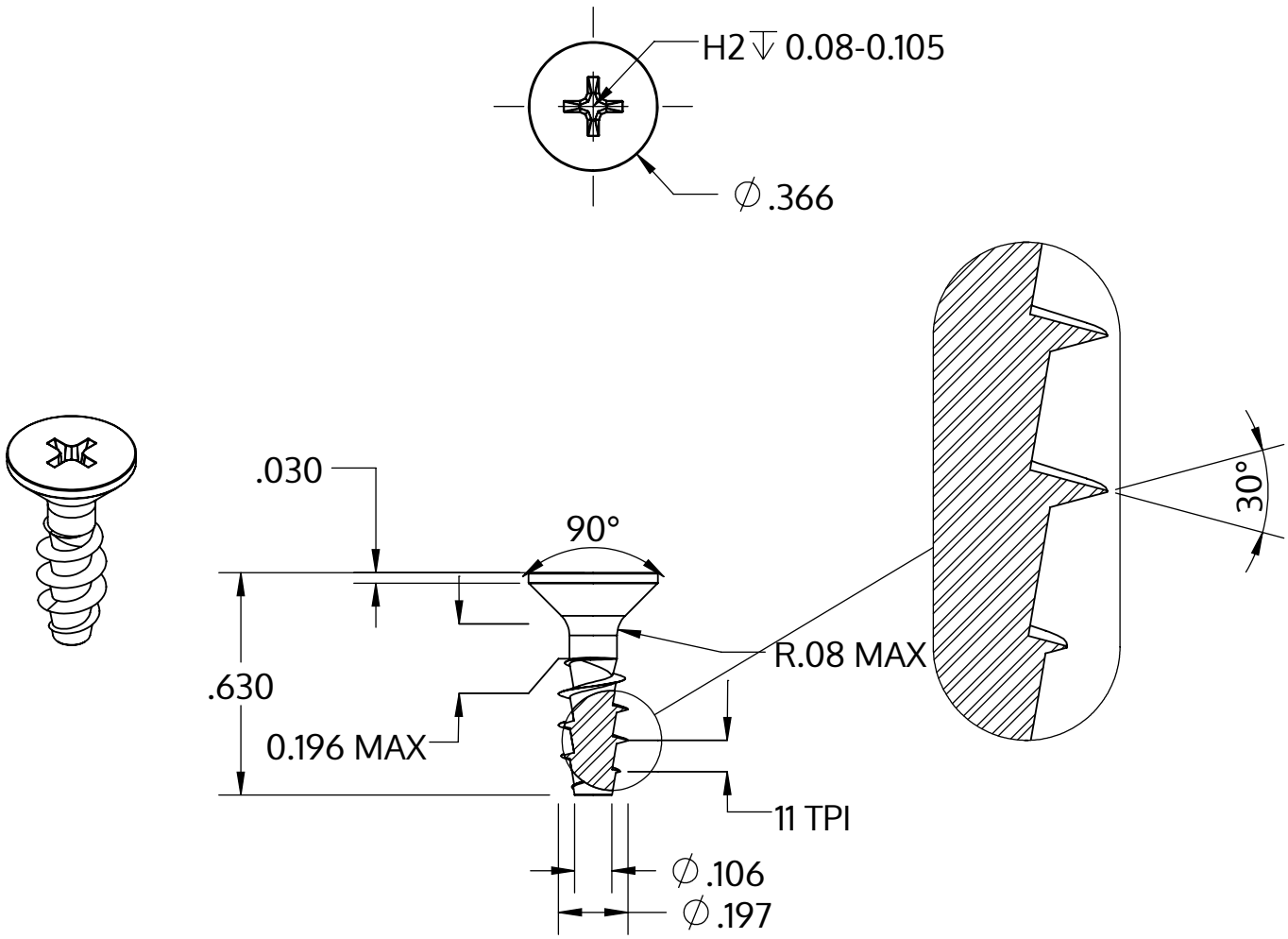

Metric size	M5 x 2.24 mm
US size (converted)	#11-11
	Tolerances [inch]
Length	+/- 0.021
Head diameter	+0 / -0.014
Head height	
Thread diameter	+0.007 / -0

Описание	STP33A 5.0x16.0 - H2
Материал	неръждаема стомана A2
Повърхност	гланциран, полиран, пасиваран
Тегло	1.708 kg / 1000 Бройка

SCREWERK	**STP33A0500160E**	
_Zoll Zeichnung Größe A	Мащаб None:1	2024-04