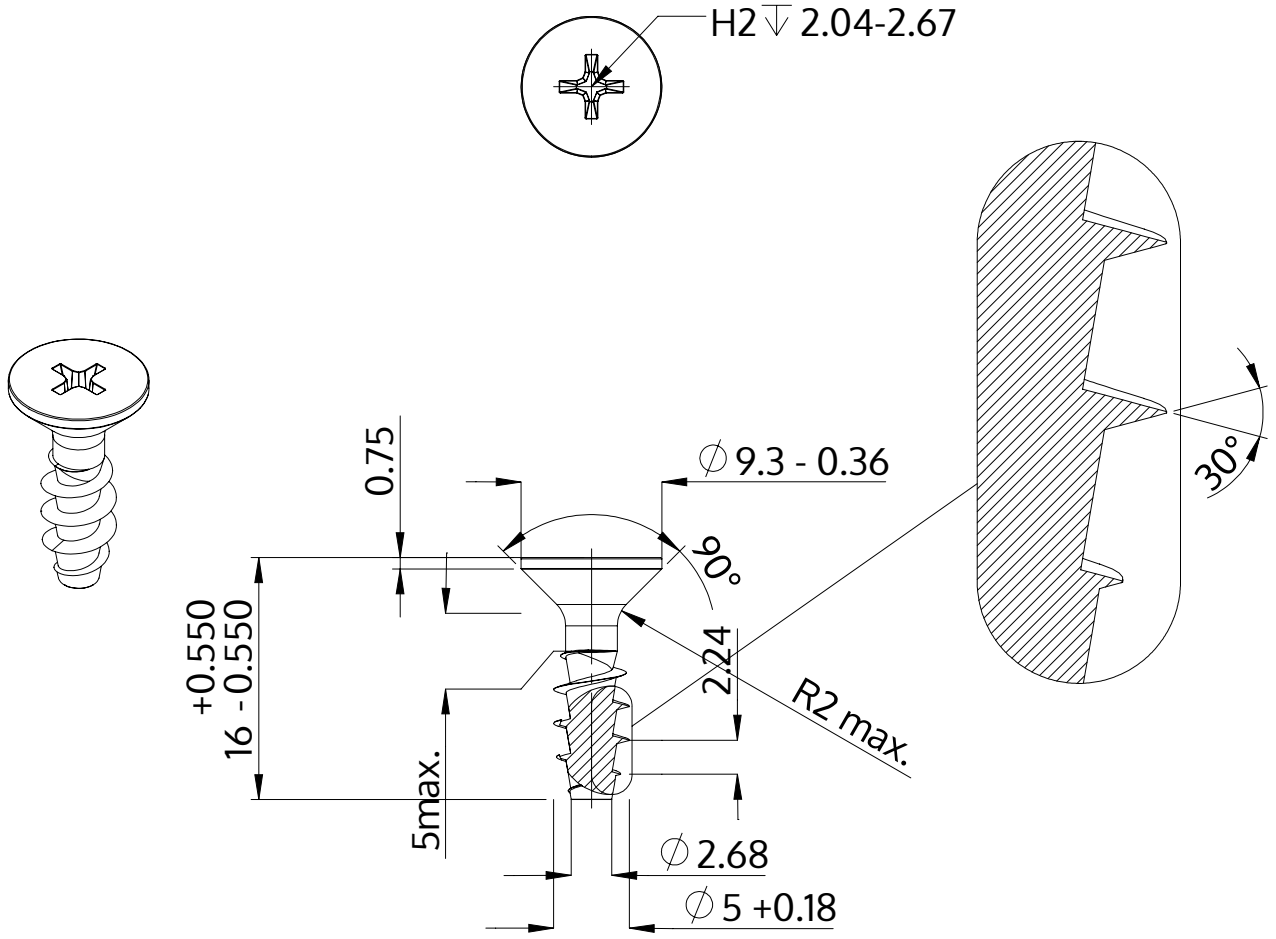

Description	STP33A 5.0x16.0 - H2
Matière	acier inoxydable A2
Surface	brillant décapé et passivé
Poids	1.708 kg / 1000 Unité

SCREWERK	**STP33A0500160E**	
Dessin métrique A4	Redimensionner 2:1	2024-05