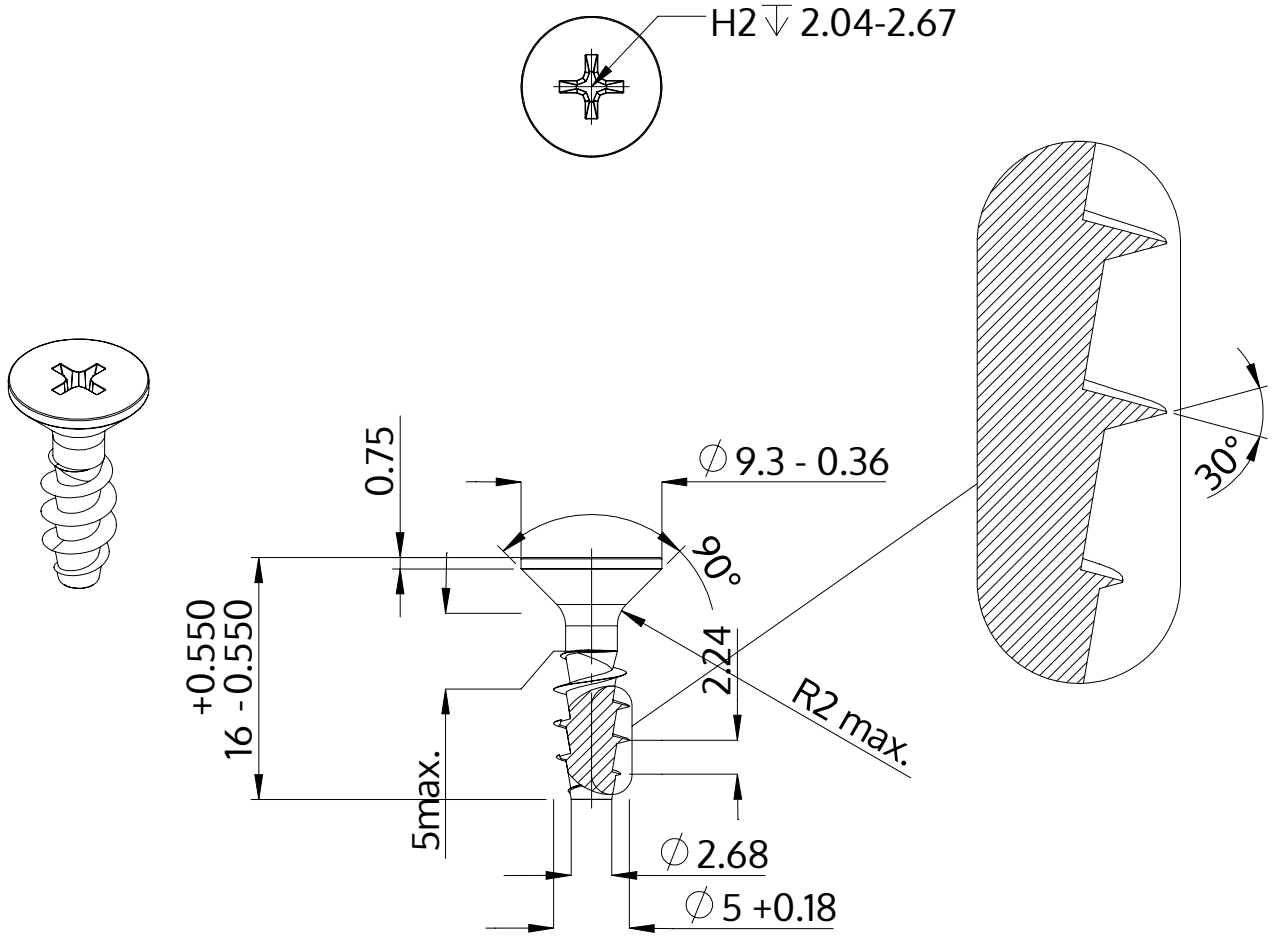

Descripción	STP33A 5.0x16.0 - H2
Material	Acero Inoxidable A2
Superficie	Laminado brillante, barnizado y pasivado
Peso	1.708 kg / 1000 Piezas

SCREWERK	**STP33A0500160E**	
Diseño métrico	Escalada None:1	2024-04