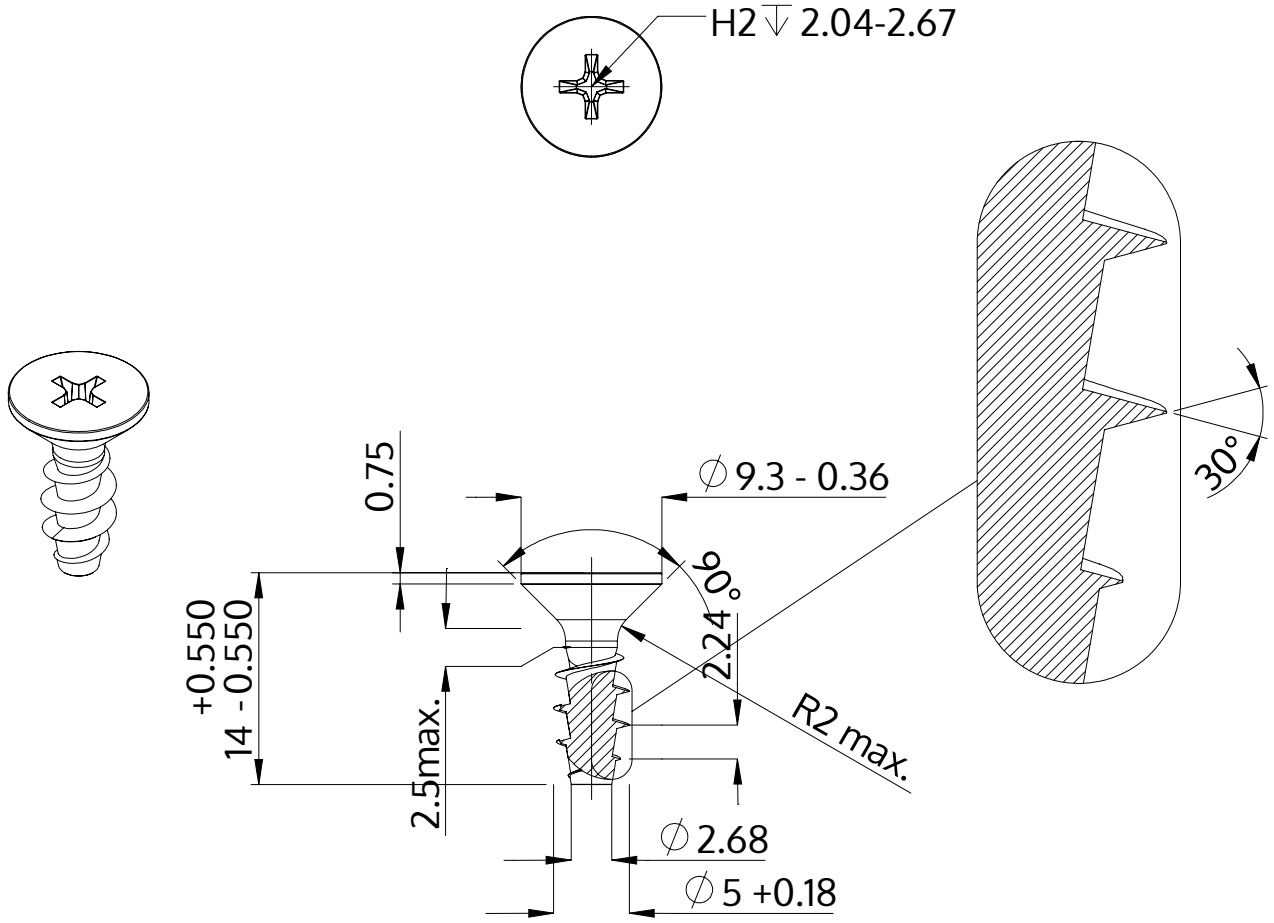

Описание	STP33A 5.0x14.0 - H2
Материал	Нержавеющая сталь A2
Поверхность	Светлый отжиг и пассивация
Вес	1.560 kg / 1000 Штука

SCREWERK	**STP33A0500140E**	
Метрический чертеж A4	Шкала 2:1	2024-10