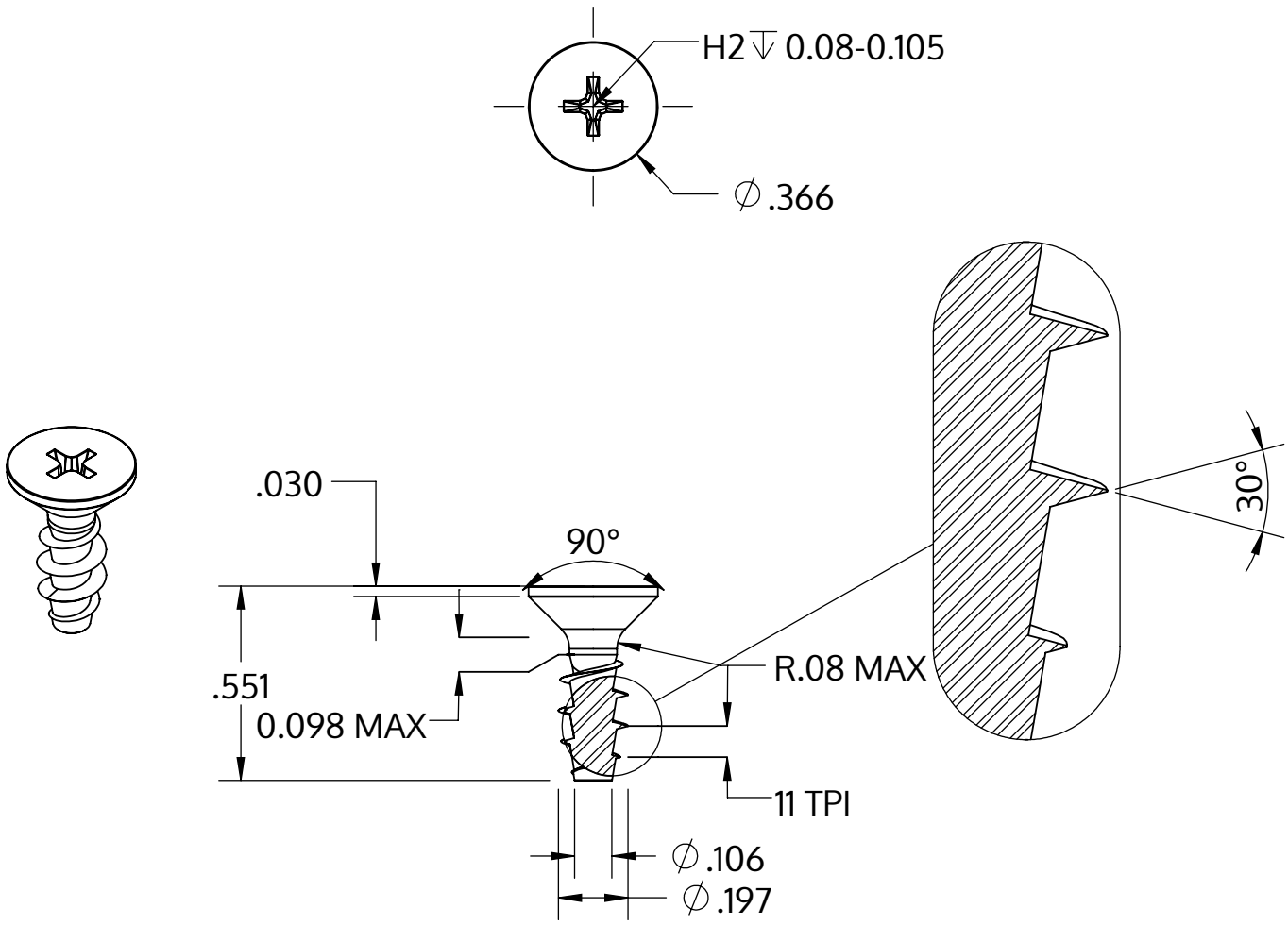

Metric size	M5 x 2.24 mm
US size (converted)	#11-11
	Tolerances [inch]
Length	+/- 0.021
Head diameter	+0 / -0.014
Head height	
Thread diameter	+0.007 / -0

Описание	STP33A 5.0x14.0 - H2
Материал	Нержавеющая сталь A2
Поверхность	Светлый отжиг и пассивация
Вес	1.560 kg / 1000 Штука

SCREWERK	**STP33A0500140E**	
_Zoll Zeichnung Größe A	Шкала 2:1	2024-10