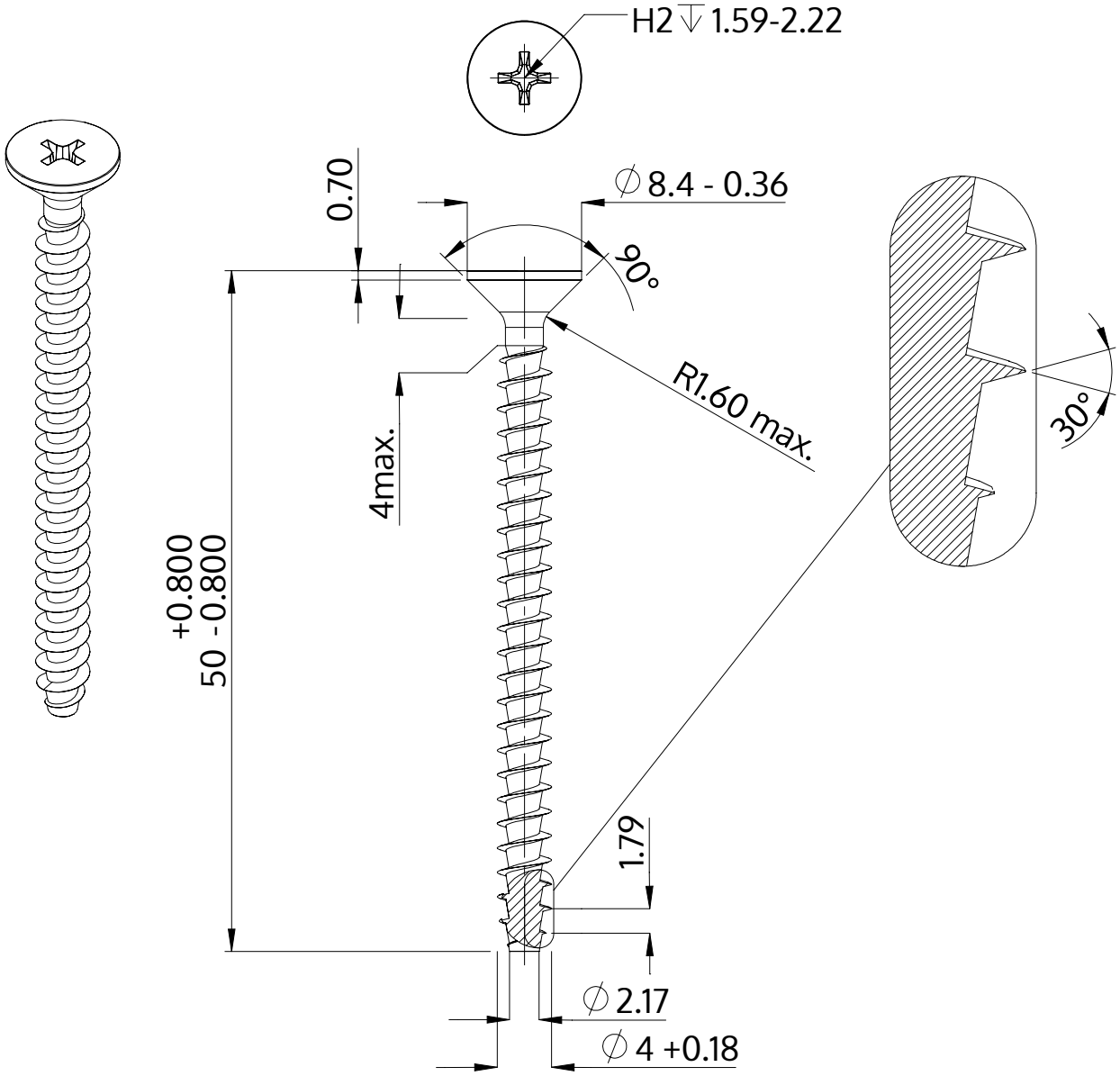

Descrição	STP33A 4.0x50.0 - H2
Material	inox A2
Superfície	Decapado e passivado
Peso	2.880 kg / 1000 peças

SCREWERK	**STP33A0400500E**	
Desenho Métrico A4	Escala None:1	2024-04