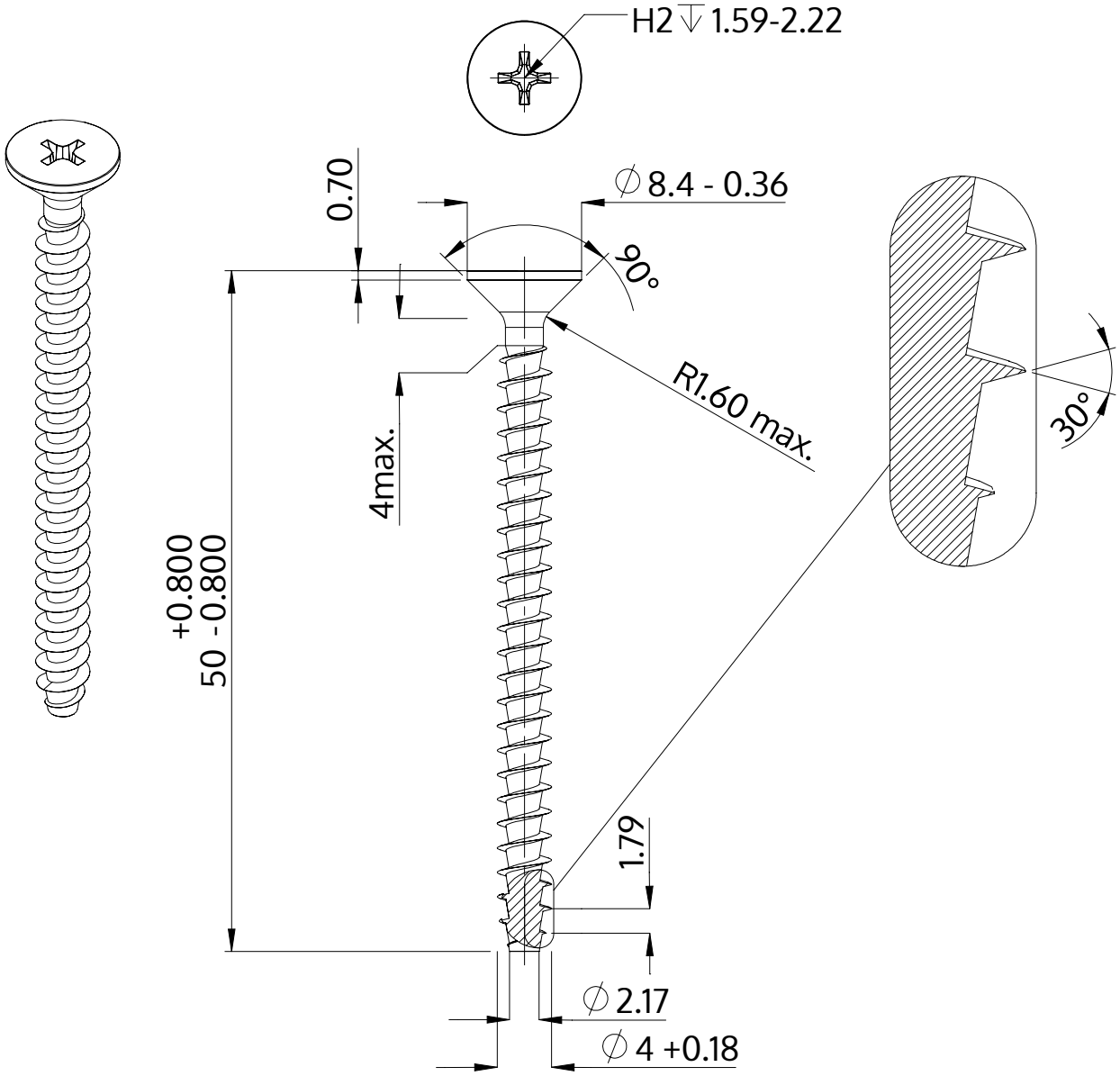

Popis	STP33A 4.0x50.0 - H2
Materiál	Nerezová ocel A2
Povrch	holá, mořená a pásová ocel
Hmotnost	2.880 kg / 1000 Kus

SCREWERK	**STP33A0400500E**	
Metric výkres A4	Měřítko 2:1	2024-10