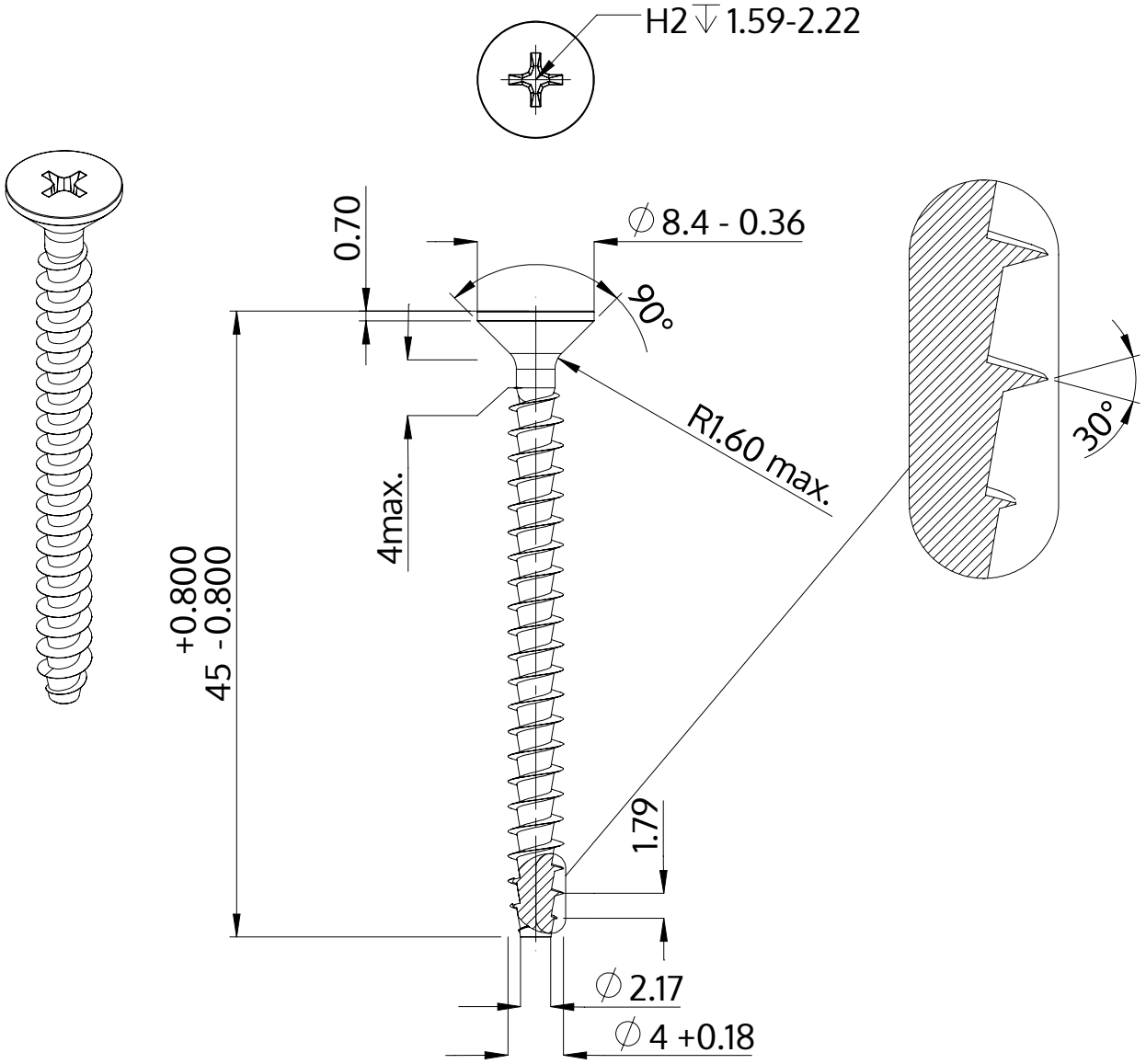

Descriere	STP33A 4.0x45.0 - H2
Material	oţel inoxidabil A2
Exterior	neacoperit, murat și pasivat
Greutate	2.639 kg / 1000 unități

SCREWERK	**STP33A0400450E**	
Desen metric A4	Scalarea 2:1	2024-10