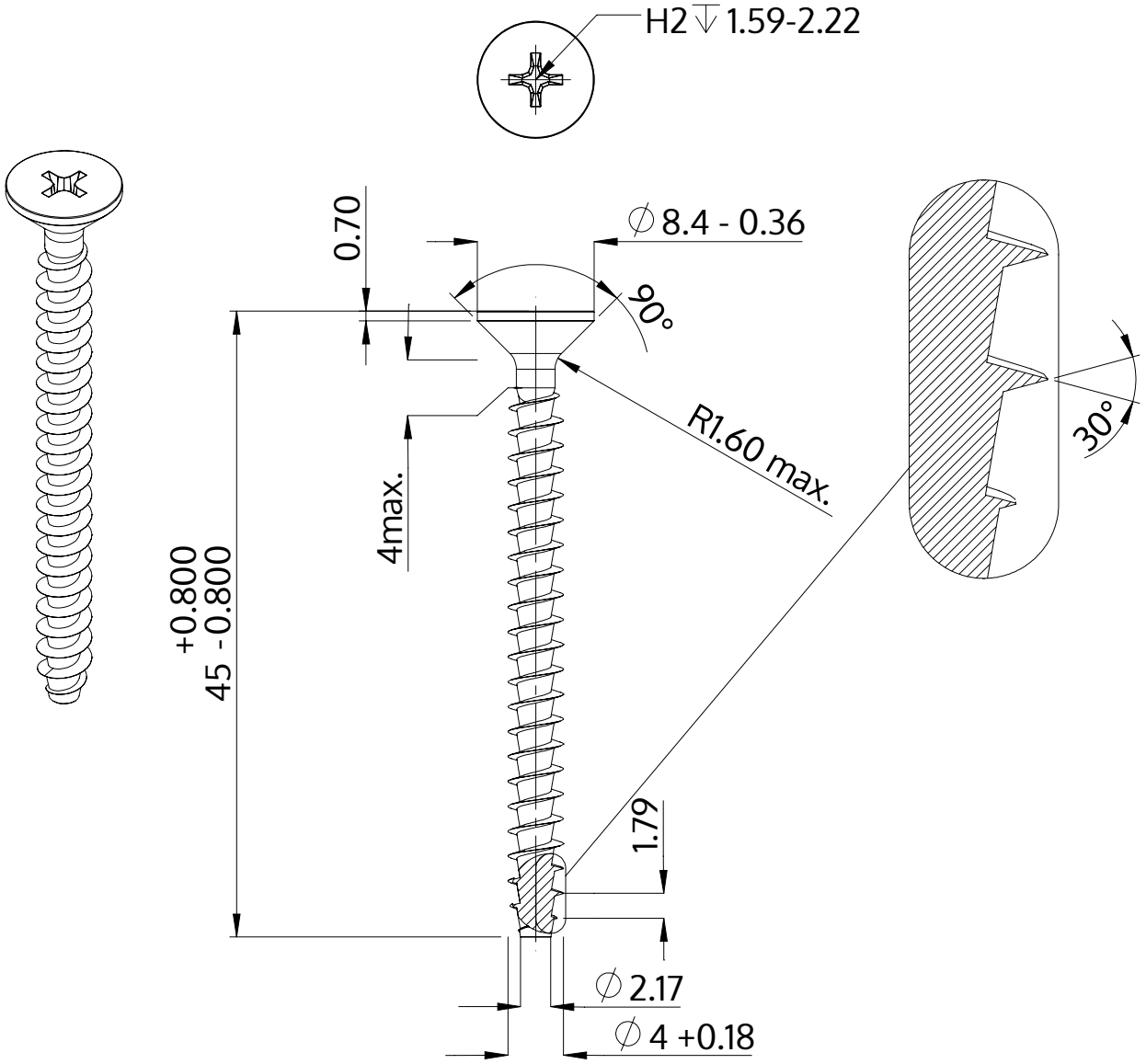

Popis	STP33A 4.0x45.0 - H2
Materiál	Nerezová ocel A2
Povrch	holá, mořená a pásová ocel
Hmotnost	2.639 kg / 1000 Kus

SCREWERK	**STP33A0400450E**	
Metric výkres A4	Měřítko 2:1	2024-10