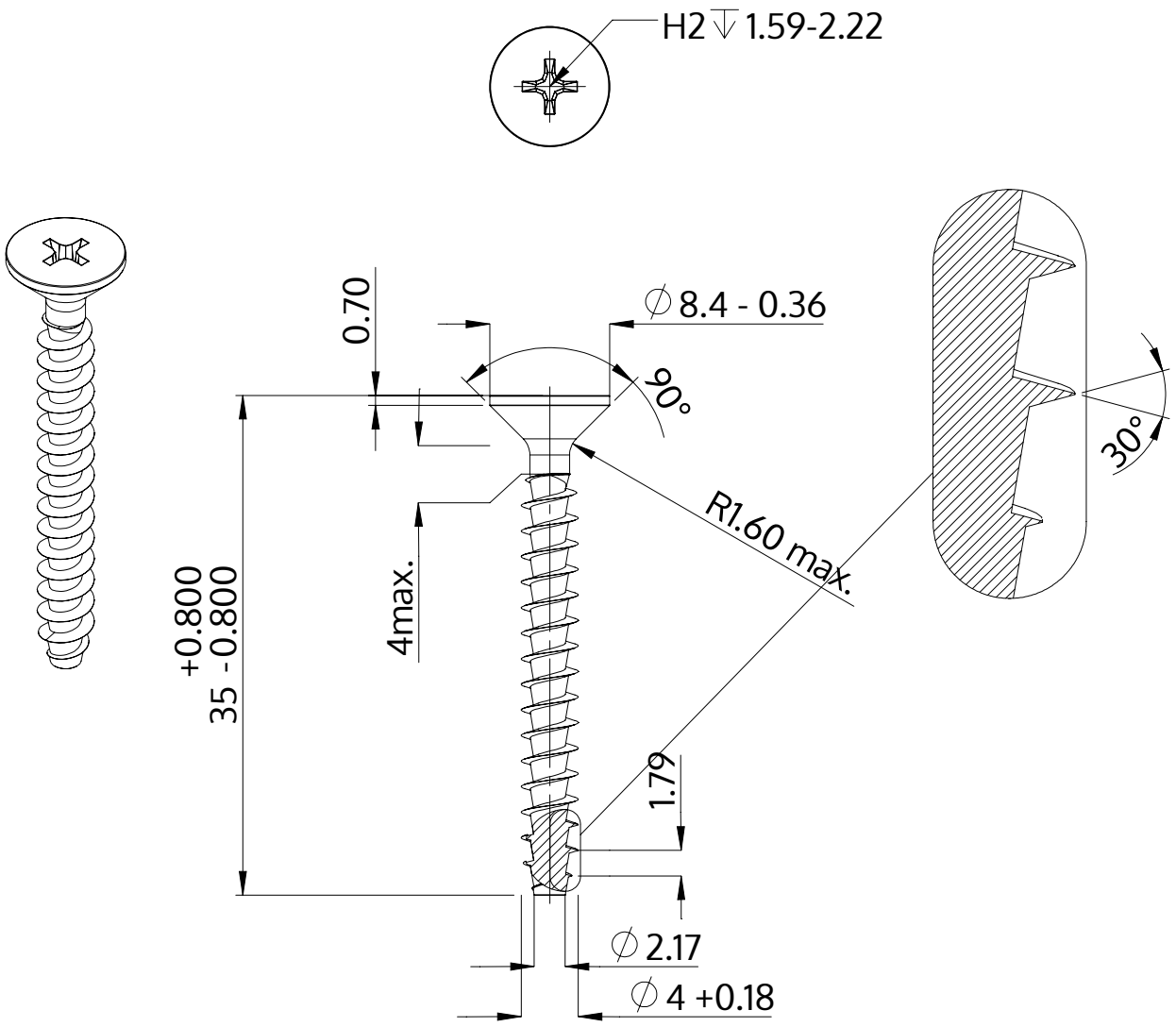

Beschrijving	STP33A 4.0x35.0 - H2
Materiaal	roestvrij staal A2
Oppervlak	blank, geetst en gepassieveerd
Gewicht	2.156 kg / 1000 stuk

SCREWERK	**STP33A0400350E**	
Metrische tekening A4	Schaal 2:1	2024-10