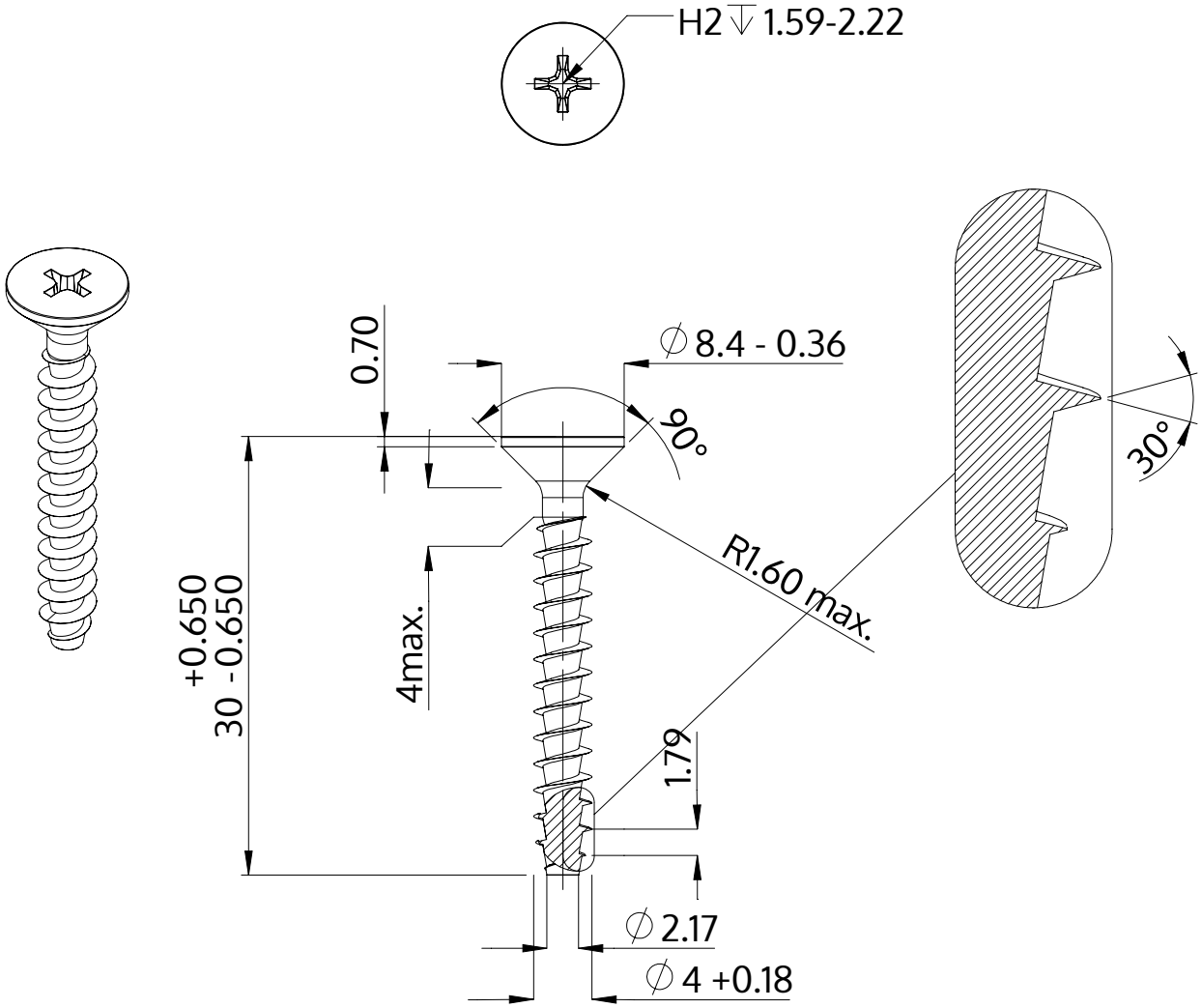


| | |
|---|---|
| Beskrivning | STP33A 4.0x30.0 - H2 |
| Material | rostfritt stål A2 |
| Yta | blank och passiviserad |
| Vikt | 1.915 kg / 1000 styck |

| | | |
|---|---|---|
| SCREWERK | **STP33A0400300E** | |
| Metrisk skiss A4 | Skala 2:1 | 2024-10 |