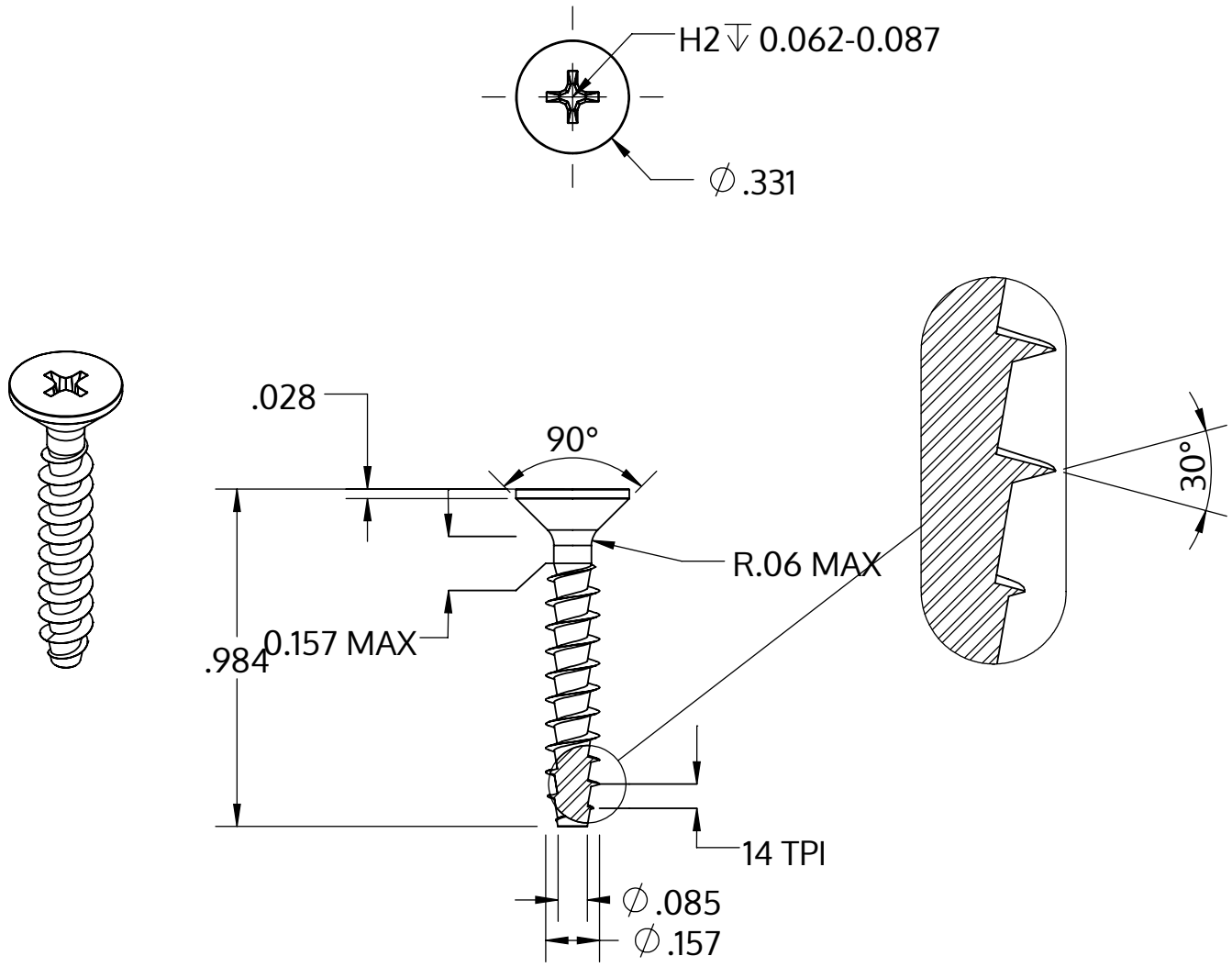

Metric size	M4 x 1.79 mm
US size (converted)	#8-14
	Tolerances [inch]
Length	+/- 0.025
Head diameter	+0 / -0.014
Head height	
Thread diameter	+0.007 / -0

Beschrijving	STP33A 4.0x25.0 - H2
Materiaal	veredeld staal
Oppervlak	verzinkt 5-7 µm, getempert, blauw / transparant gepassiveerd
Gewicht	1.674 kg / 1000 stuk

SCREWERK	**STP33A0400250S**	
_Zoll Zeichnung Größe A	Schaal None:1	2024-04