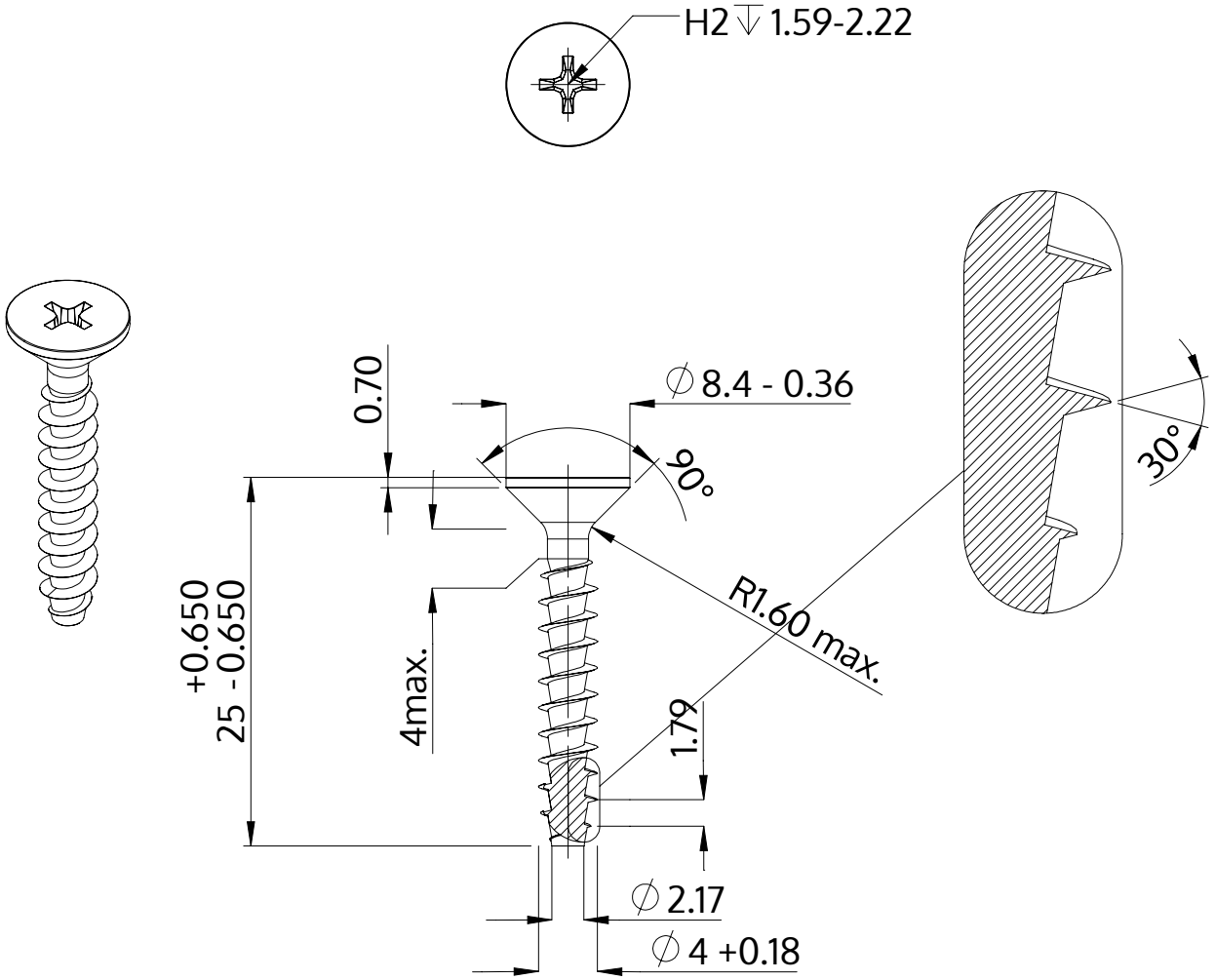

Opis	STP33A 4.0x25.0 - H2
Materiał	Stal szlachetna A2
Powierzchnia	Prosta, bejcowana i pasywowana
Waga	1.674 kg / 1000 sztuk

SCREWERK	**STP33A0400250E**	
Rysunek metryczny A4	Skala None:1	2024-04