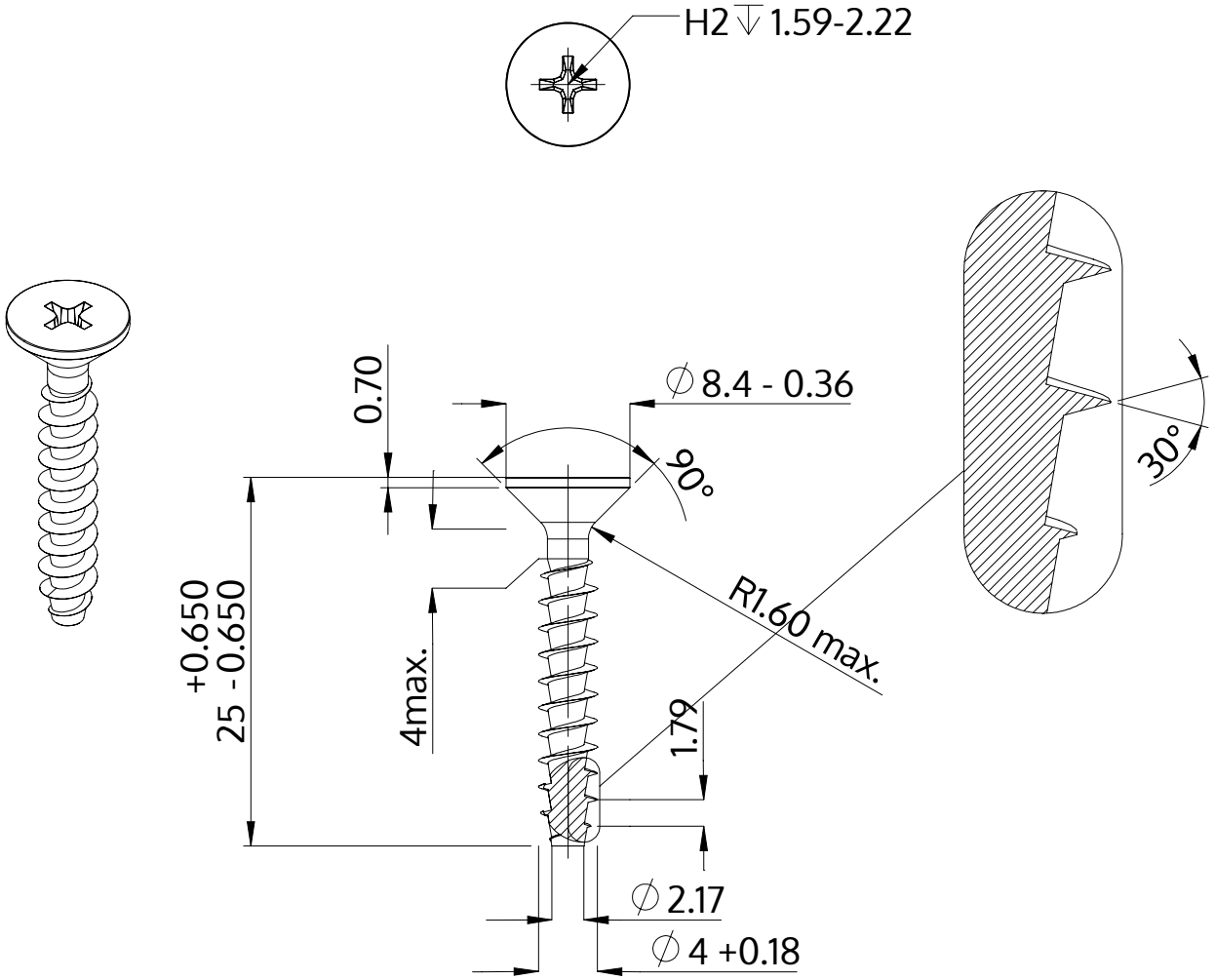

Описание	STP33A 4.0x25.0 - H2
Материал	неръждаема стомана A2
Повърхност	гланциран, полиран, пасиваран
Тегло	1.674 kg / 1000 Бройка

SCREWERK	**STP33A0400250E**	
Метричен дизайн A4	Мащаб 2:1	2024-10