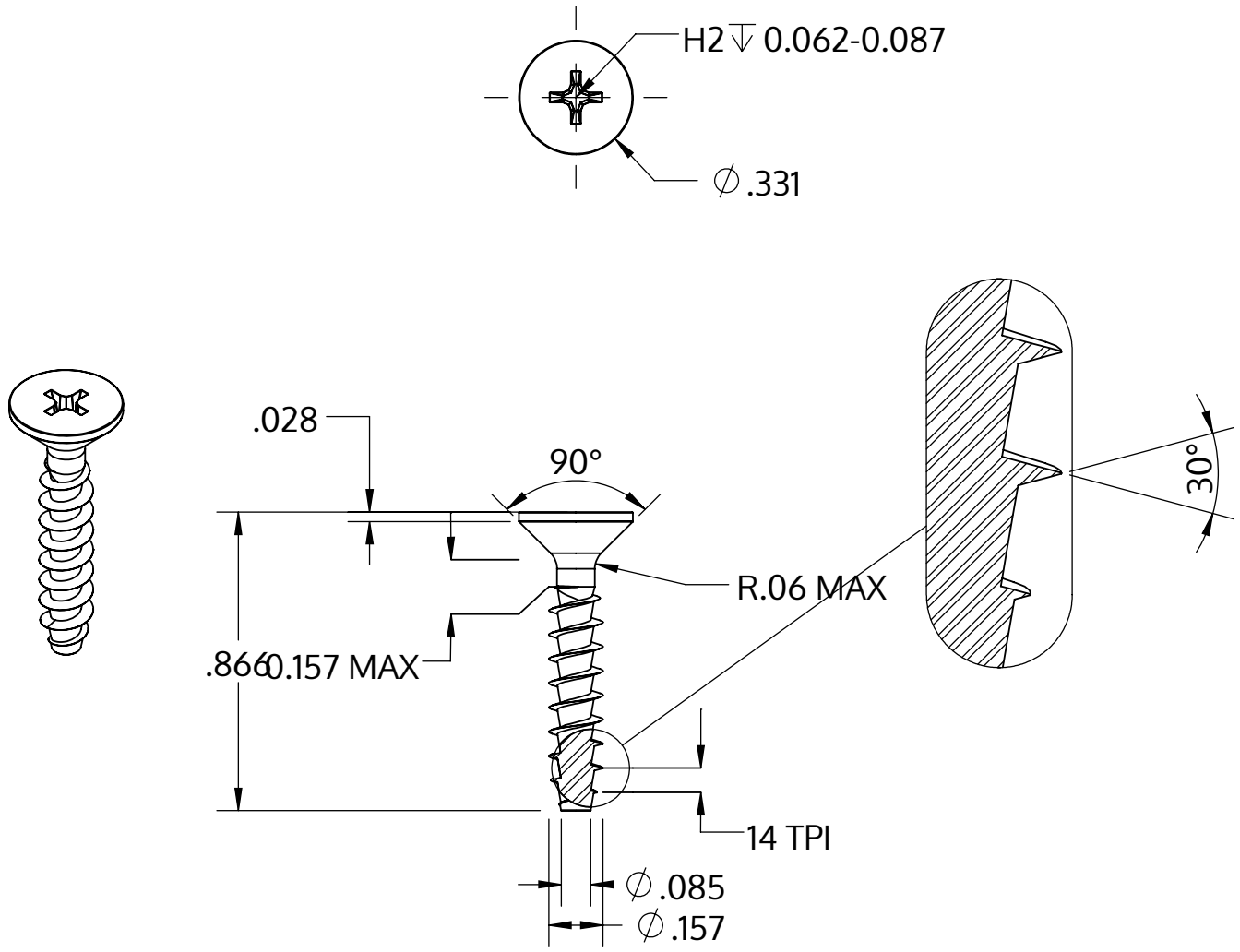

Metric size	M4 x 1.79 mm
US size (converted)	#8-14
	Tolerances [inch]
Length	+/- 0.025
Head diameter	+0 / -0.014
Head height	
Thread diameter	+0.007 / -0

Açıklaması	STP33A 4.0x22.0 - H2
Malzeme	Paslanmaz Çelik A2
Kaplama	Parlak, cilalanmış ve pasifleştirilmiştir
Ağırlık	1.529 kg / 1000 Adet

SCREWERK	**STP33A0400220E**	
_Zoll Zeichnung Größe A	Ölçeklendirme 2:1	2024-10