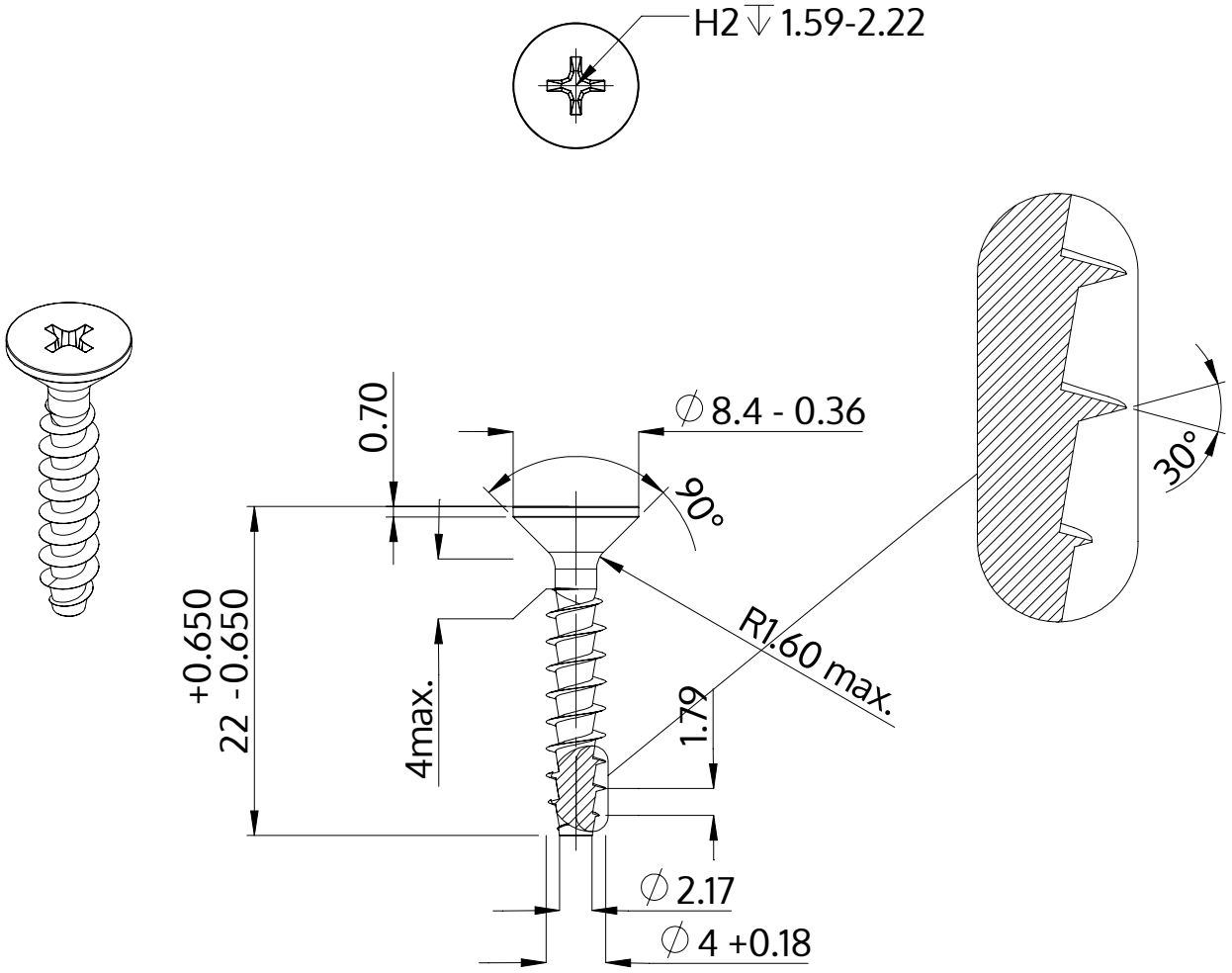

Popis	STP33A 4.0x22.0 - H2
Materiál	Temperovaná ocel
Povrch	ZiNi černá-pasivovaná+temperovaná+utěsněná
Hmotnost	1.529 kg / 1000 Kus

SCREWERK	**STP33A0400220B**	
Metric výkres A4	Měřítko 2:1	2024-10