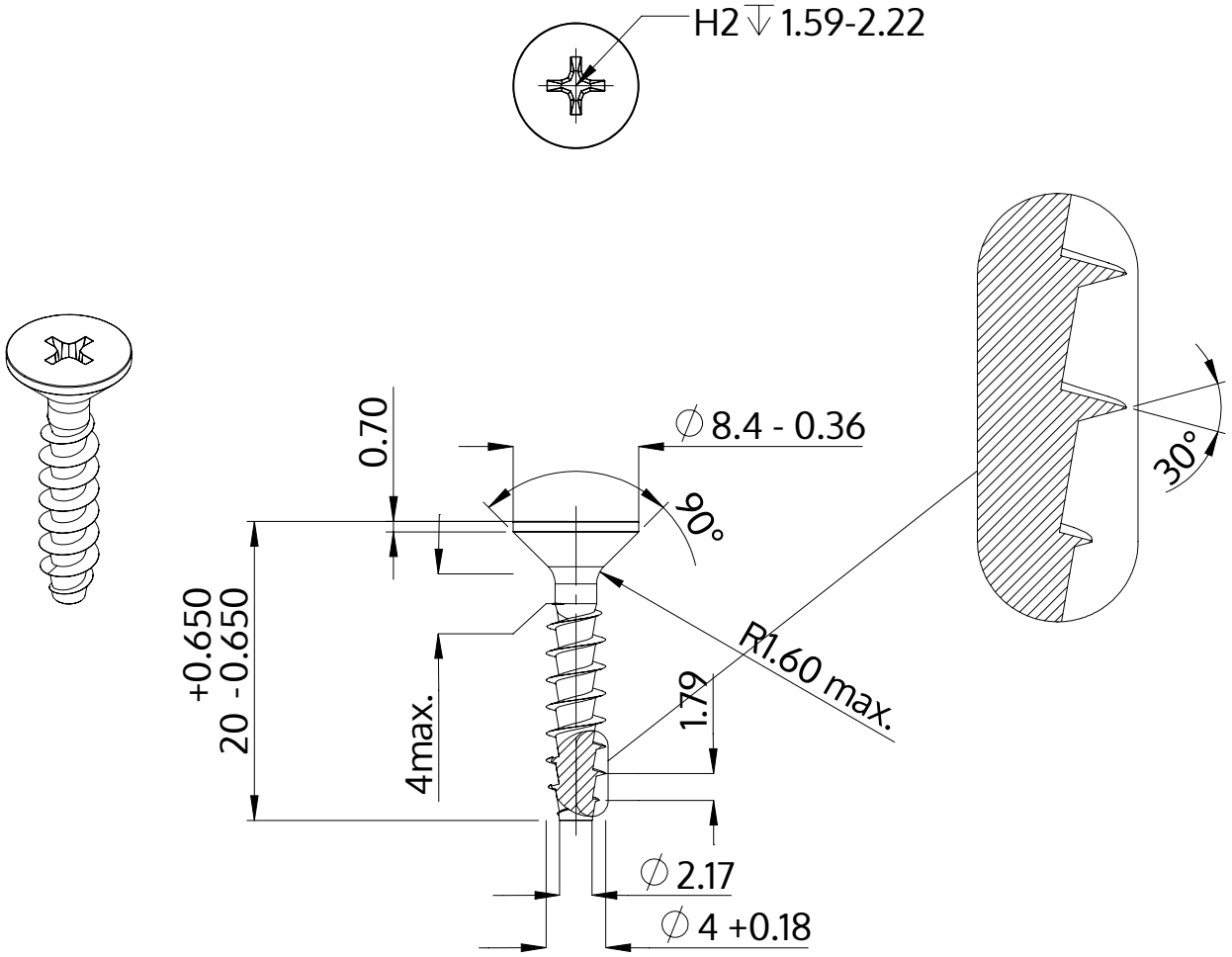

Beskrivning	STP33A 4.0x20.0 - H2
Material	rostfritt stål A2
Yta	blank och passiviserad
Vikt	1.432 kg / 1000 styck

SCREWERK	**STP33A0400200E**	
Metrisk skiss A4	Skala 2:1	2024-10